4.00

TRICOT Bebê

R$ 7,50
ISSN 1414-0934
Tricot Nº 65
www.editoraliberato.com.br

Madalena

EDITORA LIBERATO
28 Anos

Lindas Fofuras:

Casaquinhos, Conjuntinhos, Mantas, Gorros e muito mais!

Todas as peças com Esquemas e Receitas!

29 Ideias

Supermodernas para Meninos e Meninas, direto do mundo da Moda Baby!

RECEITAS BLOGSPOT.COM

EDITORA LIBERATO DE PUBLICAÇÕES LTDA

DIREÇÃO:
Diretor Geral: Antônio Liberato de Alencar
Diretora Financeira: Yara Gama de Alencar
yara@editoraliberato.com.br
Diretora Editorial: Ana Carla G. de Alencar Vieira
anacarla@editoraliberato.com.br
Diretor Comercial: Frederico Fortins Vieira
frederico@editoraliberato.com.br

EDIÇÃO:
Diretor de Arte: Alexandre Burlandy
burlandy@editoraliberato.com.br
Arte-Final e Revisão: Máximo Ribera
maximo@editoraliberato.com.br
Coordenação: Ana Carla Vieira
anacarla@editoraliberato.com.br
Apoio Editorial: Suelly Eller
redacao@editoraliberato.com.br
Fotografia: Paulo Pinho
Produção: Fernando Ribeiro

ÁREA GRÁFICA:
Digitalização de Imagens e Fechamento de Arquivo: Deptº de Arte e Pré-Impressão da Editora Liberato.
Revista impressa sem o uso de fotolito (CTP).
Produção Gráfica: Willy Assis Produções Gráficas
Impressão: Gráfica Plural

COMERCIAL:
Marketing: *marketing@editoraliberato.com.br*
Telemarketing: (21) 3899-9774 - ramal 202
pedidos@editoraliberato.com.br
Distribuição: F. C. Comercial e Distribuidora S.A.

ADMINISTRAÇÃO:
Rua das Oficinas, 171 – Abolição
Rio de Janeiro - RJ CEP 20755-170
Telefax: (21) 3899-9774 – www.editoraliberato.com.br
Edição impressa em julho/2013. É proibida a reprodução total ou parcial desta obra sem prévia autorização da Editora Liberato de Publicações Ltda.
CRIAÇÃO E EXECUÇÃO:
Coats Corrente – SAC: 0800-702-1310

Tricô para Bebês

Modelitos Fashions

Você vai se apaixonar pela *Tricot 65 Bebê*, e suas clientes vão encomendar muito mais do que o de costume! Nela editamos atualíssimos modelos de casaquinhos, blusas, gorros, xales, macacão e conjuntos ricamente trabalhados em tricô dedicados aos bebês. Modelos para meninos e meninas, com pontos variados e bem elaborados. Sugestões criativas para ocasiões especiais e para o dia a dia!

As fotos das peças revelam todo o encantamento das 29 ideias que oferecemos a você. Na criação contamos com Maria de Lourdes Mareth, na execução tivemos a total dedicação de Adriana Aparecida de Jesus, Eunice Ribas de Souza, Ana Maria Arakati, Hebe R. Frugis, Maria Regina Gouvea, Bernadete Pawlowvystch, Marcia Maria Dias, Aparecida Gomes Negri e Ivana Fiorotti, todas da criativa e inspirada equipe do atelier da Coats Corrente.

Esta edição, além de ser uma base para sua produção de tricô para bebês, é também uma fonte inspiradora para você criar e trabalhar com melhor desempenho, além de se integrar na magia da ternura e leveza que as criancinhs nos despertam.

A você, nosso carinho, pleno de amor pela vida.

Equipe de Redação

Linda combinação de cores para você se inspirar, fazer e vender muitos casaquinhos.

Trabalho 01
Criação: Maria de Lourdes Mareth
p/ a Coats Corrente
Execução: Adriana Aparecida de Jesus

RECEITAS FÁCEIS BLOGSPOT.COM

Trabalhos 02/03
Criação: Maria de Lourdes Mareth
p/ a Coats Corrente
Execução: Eunice Ribas de Souza

RECEITATRICOTACIL.BLOGSPOT.COM

RECEITATRICOFACIL.BLOGSPOT.COM

Trabalho 04
Criação: Maria de Lourdes Mareth
p/ a Coats Corrente
Execução: Ana Maria Araki

Fofuras em tons de azul: Conjunto composto por casaquinho e gorro.

Trabalhos 05/06
Criação: Maria de Lourdes Mareth p/ a Coats Corrente
Execução: Eunice Ribas de Souza

FREE PHOTO-ACH.BLOGSPOT.COM

Belíssimo xale com franja.

Trabalho 07
Criação: Maria de Lourdes Mareth
p/ a Coats Corrente
Execução: Hebe R. Frugis

Trabalho 08
Criação: Maria de Lourdes Mareth
p/ a Coats Corrente
Execução: Eunice Ribas de Souza

Encantadores casaquinhos...

Um pink e o outro branco com botões de florzinha.

Trabalho 09
Criação: Maria de Lourdes Mareth
p/ a Coats Corrente
Execução: Eunice Ribas de Souza

RECEITAS TRICÔ ACLUBLOGSPOT.COM

Trio encantador trabalhado em azul-turquesa e branco.

Trabalhos 10/11/12
Criação: Maria de Lourdes Mareth p/ a Coats Corrente
Execução: Eunice Ribas de Souza

DIGITAL.BLOGSPOT.COM

01 – BLUSA INFANTIL MULTICOLOR (CISNE BEBÊ COMFORT) (BRA 314/13)

Criação: Maria de Lourdes Mareth para Coats Corrente – **Execução:** Adriana Aparecida de Jesus

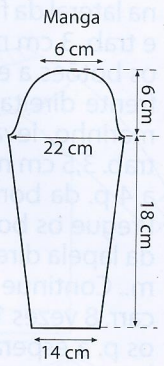

Tamanho: 03/06 meses – **Material:** 1 nov. Cisne Bebê Comfort (nov. de 100 g) cor vermelho (00180); 1 nov. Cisne Bebê Comfort (nov. de 100 g) cor amarelo (00161); 1 nov. Cisne Bebê Comfort (nov. de 100 g) cor branco (000B); 1 nov. Cisne Bebê Comfort (nov. de 100 g) cor azul-turquesa (00264); ag. para tricô Corrente Milward nº 3,5; ag. para costura Tapestry Corrente Milward nº 22; 6 botões. **Nota:** Trocar as cores sempre pelo lado avesso do trabalho, com 1 carr. em t.. **Tensão do ponto:** 10 X 10 cm = 22 p. X 30 carr. (medidos sobre o p. m.). **Abreviaturas e pontos empregados:** p. – ponto(s), ag. – agulha(s), m. – meia, t. – tricô, carr. – carreira(s), trab. – trabalhe, nov. – novelo(s), cordões de t. – direito e avesso em t., p. m. – direito em m. e avesso em t.. P. fantasia (nº múltiplo de 6 p. + 4 p.): 1ª carr.; 1 m., *2 t., 4 m.*, rep. de *a* e termine a carr. com 1 m.. 2ª carr. e todas as pares; em t.. 3ª carr.; *4 m., 2 t.*, rep. de *a* até o final da carr.. 5ª carr.; voltar na 1ª carr.. **Execução: Frentes e costas:** Com a cor vermelha monte na ag. 114 p. e trab. 10 carr. em t. (5 cordões de t.), mude para a cor branca e trab. no p. fantasia, trabalhando os 7 p. das laterais em cordões de t. para os transpasses. A 17 cm desde o início, continue o trabalho somente sobre os 20 p. da lateral direita e deixe os p. restantes a espera em uma ag. auxiliar. **Frente direita:** Com a cor amarela, continue o trabalho em cordões de t. somente sobre os 29 p. da ag. e a 12 cm desde o início, arremate todos os 29 p. de uma só vez. **Costas:** Com a cor vermelha, trab. 12 cm em cordões de t. sobre os 56 p. centrais e arremate todos os p. de uma só vez. **Frente esquerda:** Trab. 12 cm em cordões de t. com a cor azul-turquesa sobre os 29 p. restantes e arremate os todos os p. de uma só vez. **Manga direita:** Com a cor vermelha monte na ag. 30 p. e trab. 10 carr. em t. (5 cordões de t.). Continue o trabalho no p. fantasia com a cor amarela aumentando nos 2 lados a cada 6 carr. 8 vezes 1 p.. A 18 cm desde o início, arremate todos os p. de uma só vez. **Manga esquerda:** Trab. igual a manga direita com a cor azul-turquesa. **Montagem e acabamento:** Una 8 cm para os ombros, frentes e costas. Feche as mangas e pregue-as ao redor das cavas. Dobre as lapelas das frentes direita e esquerda e prenda com o botão acompanhando o modelo. Faça 2 alças com a cor vermelha para o fechamento das frentes e pregue os botões acompanhando o modelo.

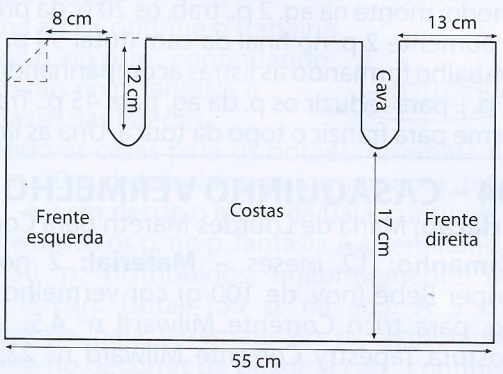

02/03 – CASAQUINHO E GORRO LISTRADO MULTICOLORIDO (CISNE SUPER BEBÊ) (BRA 315/13)

Criação: Maria de Lourdes Mareth para Coats Corrente – **Execução:** Eunice Ribas de Souza

Tamanho: 06/08 meses – **Material:** 1 nov. Cisne Super Bebê (nov. de 100 g) cor azul-marinho (06080); 1 nov. Cisne Super Bebê (nov. de 100 g) cor azul (06009); 1 nov. Cisne Super Bebê (nov. de 100 g) cor verde limão (07003); 1 nov. Cisne Super Bebê (nov. de 100 g) cor amarelo (01009); 1 nov. Cisne Super Bebê (nov. de 100 g) cor vermelho (03015); ag. para tricô Corrente Milward nº 3; ag. para costura Tapestry Corrente Milward nº 22; 5 botões. **Nota:** Trocar as cores sempre pelo lado avesso do trabalho com as carr. em t.. **Tensão do ponto:** 10 X 10 cm = 25 p. X 40 carr. (medidos sobre o p. m.). **Abreviaturas e pontos empregados:** p. – ponto(s), ag. – agulha(s), m. – meia, t. – tricô, carr. – carreira(s), rep. – repita, trab. – trabalhe, nov. – novelo(s), j. – junto, laç. – laçada, p. de barra 2/2 – 2 m., 2 t., p. m. – direito em m. e avesso em t., casa para botão – 2 p. j. em m., laç.. P. fantasia; 1ª carr.; *1 m., 1 t.*, rep. de *a* até o final da carr.. 2ª carr.; igual a 1ª carr. desencontrando os p,. sendo m. sobre t. e t. sobre m.. Formação das listras; 2,5 cm no p. m. com a cor azul; 2,5 cm no p. fantasia com a cor verde limão; 3 cm no p. m. com a cor amarela; 2,5 cm no p. fantasia com a cor vermelha; 3 cm no p. m. com a cor azul-marinho; 2,5 cm no p. fantasia com a cor azul; 3 cm no p. m. com a cor verde limão; 2,5 cm no p. fantasia com a cor amarela; 3 cm no p. m. com a cor vermelha; 2,5 cm no p. fantasia com a cor azul-marinho; 2,5 cm no p. fantasia com a cor azul. **Execução da blusa: Frentes e costas:** Com a cor azul-marinho, monte na ag. 148 p. e trab. 3 cm no p. de barra 2/2. Continue o trabalho formando as listras seguindo a indicação. A 18 cm desde o início, continue o trabalho somente sobre os 37 p. da lateral direita para a formação da frente direita deixando os p. restantes a espera em uma ag. auxiliar. A 24 cm desde o início, arremate na lateral direita a cada 2 carr. para a formação do decote; 1 vez 8 p., 1 vez 4 p. e 2 vezes 2 p.. A 29 cm desde o início arremate todos os p. de uma só vez. **Continuação das costas:** Continue o trabalho formando as listras sobre os 74 p. centrais e a 29 cm desde o início, arremate todos os p. de uma só vez. **Frente esquerda:** Trab. igual à frente direita invertendo a lateral do decote. **Mangas:** Com a cor azul-marinho monte na ag. 42 p. e trab. 3 cm no p. de barra 2/2. Continue o trabalho formando as listras seguindo a indicação, aumentando nos 2 lados a cada 6 carr. 9 vezes 1 p.. A 23 cm desde o início arremate todos os p. de uma só vez. **Montagem e acabamento:** Uno os ombros, frente e costas. Feche as mangas e pregue-as ao redor das cavas.

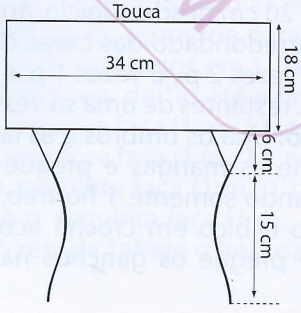

Transpasse frente esquerda: Com a cor azul-marinho, levante na lateral da frente esquerda 66 p. distribuídos uniformemente e trab. 3 cm no p. de barra 2/2, fazendo na 5ª carr. 4 casas para os botões a espaços regulares. Trab. igual para o transpasse da frente direita, sem as casas para os botões. **Decote:** Com a cor azul-marinho, levante 100 p. distribuídos uniformemente ao redor do decote e trab. 3,5 cm no p. de barra 2/2 fazendo na 6ª carr. na lateral da frente esquerda, a 4 p. da borda a 5ª casa para o botão. Arremate todos os p. de uma só vez. Pregue os botões na frente direita. **Execução da touca:** Comece pelo cordão da lapela direita. Com a cor azul-marinho monte na ag. 4 p. e trab. 15 cm no p. m.. Continue o trabalho no p. de barra 2/2 aumentando nos 2 lados, a cada 2 carr. 8 vezes 1 p. (total 20 p. na ag.). A 6 cm desde o início dos aumentos, deixe os p. a espera em uma ag. auxiliar. Trab. igual para a formação da lapela esquerda. Continue o trabalho do seguinte modo; monte na ag. 2 p., trab. os 20 p. da primeira lapela, monte no final da carr. 46 p. na ag. e trab. os 20 p. da 2ª lapela e aumente 2 p. no final da carr. (total 90 p. na ag.). Trab. 3 cm no p. de barra 2/2 com a cor azul-marinho, continue o trabalho formando as listras acompanhando a indicação. A 16 cm desde o início, trab. a próxima carr. pegando de 2 em 2 p. j. para reduzir os p. da ag. para 45 p.. Trab. mais 2 carr. em t. e passe 1 fio duplo pelo pontos das ag. e amarre bem firme para franzir o topo da touca. Una as laterais da touca com pequenos p..

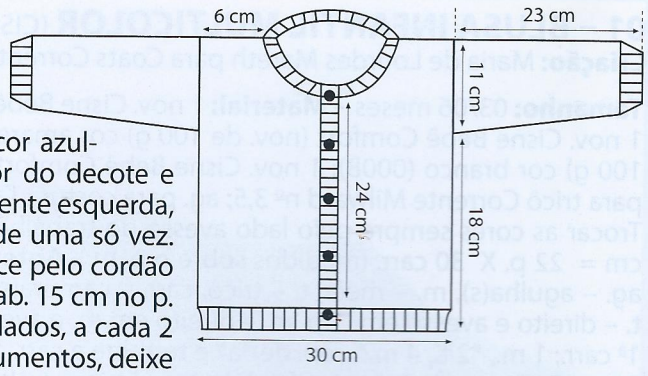

04 – CASAQUINHO VERMELHO (CISNE SUPER BEBÊ) (BRA 310/13)

Criação: Maria de Lourdes Mareth para Coats Corrente – **Execução:** Ana Maria Araki

Tamanho: 12 meses – **Material:** 2 nov. Cisne Super Bebê (nov. de 100 g) cor vermelho (03015); ag. para tricô Corrente Milward nº 4,5; ag. para costura Tapestry Corrente Milward nº 22; 3 pares de colchete de gancho Coats Corrente Milward nº 3; ag. de alumínio para crochê Coats Corrente (2,50 mm). **Nota:** Todo o trabalho é feito usando fio duplo. **Tensão do ponto:** 10 X 10 cm = 18 p. X 30 carr. (medidos sobre o p. m. com fio duplo). **Abreviaturas e pontos empregados:** p. – ponto(s), ag. – agulha(s), m. – meia, t. – tricô, carr. – carreira(s), rep. – repita, trab. – trabalhe, nov. – novelo(s), j. – junto, laç. – laçada, p. m. – direito em m. e avesso em t., mate simples – tire 1 p. sem fazer em m., 1 m.. P. fantasia e bico de crochê – Acompanhar os diagramas. **Execução: Costas:** Na ag. monte 54 p. e trab. no p. fantasia acompanhando o diagrama. A 20 cm desde o início, arremate nos 2 lados a cada 2 carr. para a formação das cavas 2 vezes 2 p.. A 12 cm desde o início das cavas, arremate os p. restantes de uma só vez. **Frente direita:** Na ag. monte 27 p. e trab. no p. fantasia acompanhando o diagrama. A 20 cm desde o início, arremate no lado esquerdo a cada 2 carr. para a formação da cava 2 vezes 2 p.. A 8 cm desde o início da cava, arremate na lateral direita para a formação do decote a cada 2 carr.; 1 vez 3 p., 1 vez 2 p. e 1 vez 1 p.. A 12 cm desde o início da cava arremate todos os p. de uma só vez. **Frente esquerda:** Trab. igual à frente direita invertendo os lados dos arremates. **Mangas:** Na ag. monte 27 p. e trab. no p. fantasia, acompanhando o diagrama, aumentando nos 2 lados a cada 10 carr. 4 vezes 1 p.. A 20 cm desde o início, arremate nos 2 lados para o arredondado das cavas das mangas a cada 2 carr.; 2 vezes 2 p., 6 vezes 1 p. e 2 vezes 2 p.. Arremate os p. restantes de uma só vez. **Montagem e acabamento:** Una os ombros e as laterais, frente e costas. Feche as mangas e pregue-as ao redor das cavas. Usando somente 1 fio trab. ao redor de todo o casaco o bico em crochê acompanhando o diagrama e pregue os ganchos nas frentes do casaco.

Legenda
- Corr.
- \+ P. baixo
- P. alto
- ▲ Picô (3 corr. 1 p.b. na 1º corr.)

Legenda
- | meia
- O laçada
- mate simples (tire 1 p. sem fazer em m., 1 m. derrube o p. sem fazer sobre o p.m.)
- 2 p. j. em m.

Nota: As carr. pares trab. em tricô.

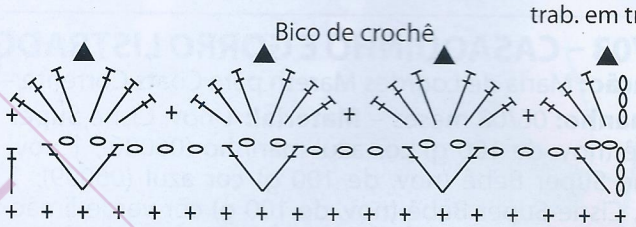

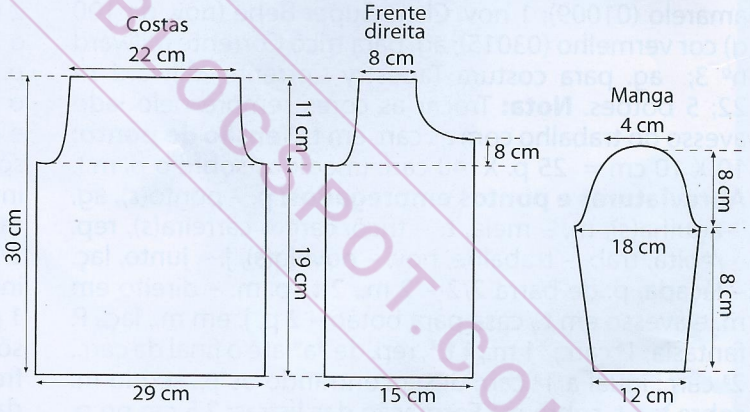

FICHÁRIO FÁCIL.BLOGSPOT.COM

05/06 – CASAQUINHO E GORRO AZUL-TURQUESA (CISNE SUPER BEBÊ) (BRA 304/13)

Criação: Maria de Lourdes Mareth para Coats Corrente — **Execução:** Eunice Ribas de Souza

Tamanho: 01/03 meses – **Material:** 1 nov. Cisne Super Bebê (nov. de 100 g) cor azul-turquesa (06009); ag. para tricô Corrente Milward nº 3; ag. para costura Tapestry Corrente Milward nº 22; 8 botões; 3 arranjos de fitas. **Tensão do ponto:** 10 X 10 cm = 25 p. X 40 carr. (medidos sobre o p. m.). **Abreviaturas e pontos empregados:** p. – ponto(s), ag. – agulha(s), m. – meia, t. – tricô, carr. – carreira(s), rep. – repita, trab. – trabalhe, nov. – novelo(s), j. – junto, laç. – laçada, p. de barra 1/1 – 1 m., 1 t., p. m. – direito em m. e avesso em t., casa para botão – 2 p. j. em m., laç.. P. fantasia A: 1ª carr.; *1 m., 1 t.*, rep. de *a* até o final da carr.. Rep. sempre a 1ª carr. desencontrando os p. da ag., t. sobre m. e m. sobre t.. P. fantasia B (múltiplo de 6 + 1 p.): 1ª e 3ª carr.; em t.. 2ª carr.; em m.. 4ª carr.; *1 t., 3 p. j. em t., 1 t., laç., 1 m., laç.*, rep. de *a* e termine a carr. com laç., 1 t.. 5ª carr.; voltar na 1ª carr.. **Execução do casaquinho:** Na ag. monte 163 p. e trab. 10 carr. no p. fantasia A. Continue o trabalho do seguinte modo; 1ª carr.; 6 p. para o transpasse no p. fantasia A, 151 p. no p. fantasia B e 6 p. no p. fantasia A para o transpasse. Continue o trabalho deste modo, fazendo no transpasse da lateral esquerda, a 3 p. da borda, 5 casas para os botões a espaços regulares. **Costas (esquerda):** A 14 cm desde o início, continue o trabalho somente sobre os 45 p. iniciais e deixe os p. restantes a espera em uma ag. auxiliar. Arremate para a formação da cava, na lateral interna a cada 2 carr. 4 vezes 1 p. e deixe os p. a espera em uma ag. auxiliar. **Frente:** Continue o trabalho sobre os 73 p. centrais e arremate nos 2 lados para a formação das cavas 4 vezes 1 p.. Deixe os p. a espera em uma ag. auxiliar. **Costas (direita):** Continue o trabalho sobre os 45 p. restantes, igual ás costas (esquerda) e deixe todos os p. a espera na ag. auxiliar. **Mangas:** Na ag. monte 44 p. e trab. 10 carr. no p. de barra 1/1. aumentando 10 p. distribuídos uniformemente no decorrer da última carr.. Continue o trabalho no p. fantasia B e a 12 cm desde o início, arremate nos 2 lados para a formação das cavas igual ás costas e deixe os p. a espera na ag..

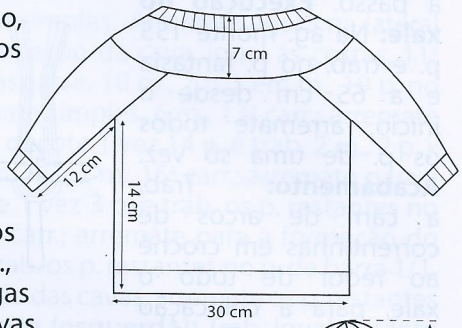

Pala: Coloque todos os p. em uma só ag., colocando as mangas nos espaços das cavas (total 239 p. na ag.). Continue o trabalho sobre todos os p. no p. m., continuando os 6 p. das laterais no p. fantasia A para o transpasse das laterais, não esquecendo as casas para os botões. Arremate na 1ª carr. do p. m. 50 p. distribuídos uniformemente (total 189 p. na ag.). A 2 cm desde o início da pala, continue o trabalho sobre todos os p. no p. fantasia A arrematando novamente 50 p. distribuídos uniformemente no decorrer da 1ª carr. (total 139 p. na ag.). A 5 cm desde o início da pala, arremate 60 p. distribuídos uniformemente no decorrer da próxima carr., continue o trabalho no p. de barra 1/1 por mais 2 cm e arremate todos os p. de uma só vez. **Montagem e acabamento do casaquinho:** Una as laterais das mangas e das cavas, pregue os botões e os arranjos acompanhando o modelo. **Execução do gorro:** Na ag. monte 80 p. e trab. 10 carr. no p. de barra 1/1. Continue o trabalho no p. fantasia B e a 16 cm desde o início, trab. a próxima carr. em t. pegando de 2 em 2 p. j. para reduzir os p. para 40 p.. Trab. mais 3 carr. no p. m., passe 1 fio duplo nos p. da ag. e amarre bem firme para franzir o topo do gorro. **Acabamento do gorro:** Una as laterais do gorro, vire o p. de barra para o lado direito do trabalho e prenda com o arranjo de fitas acompanhando o modelo.

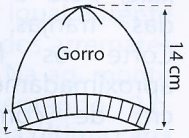

07 – XALE AZUL CLARO COM FRANJAS (CISNE SUPER BEBÊ) (BRA 308/13)

Criação: Maria de Lourdes Mareth – **Execução:** Hebe R. Frugis

Tamanho: 65 X 65 cm sem as franjas – **Material:** 4 nov. Cisne Super Bebê (nov. de 100 g) cor azul claro (06008); ag. para tricô Corrente Milward nº 3; ag. de alumínio para crochê Coats Corrente Milward (3,00 mm) para a colocação das franjas; aplicações bordadas para decorar. **Tensão do ponto:** 10 X 10 cm = 25 p. X 40 carr. (medidos sobre o p. m.). **Abreviaturas e pontos empregados:** p. – ponto(s), ag. – agulha(s), m. – meia, t. – tricô, carr. – carreira(s), rep. – repita, trab. – trabalhe, nov. – novelo(s), j. – junto, laç. – laçada, p. m. – direito em m. e avesso em t., mate simples – tire 1 p. sem fazer em m., 1 m., derrube o p. sem fazer sobre o p. m..P. fantasia (nº múltiplo de 17 p. + 2 p.):1ª carr.; lado direito do trabalho em m.. 2ª carr.; 2 m., *15 t., 2 m.*, rep. de *a* até o final da carr.. 3ª carr.; 2 m., *laç., 1 mate simples, 11 m., 2 p. j. em m., laç., 2 m.*, rep. de *a* até o final da carr.. 4ª carr.; 2 m., *no p. seguinte faça (1 m., 1 t. no mesmo p. de base), 13 m., no p. seguinte faça (1 m., 1 t. no mesmo p. de base), 2 m.*, rep. de *a* até o final da carr.. 5ª carr.; 2 m., *laç., 1 mate simples, laç., 1 mate simples, 9 m., 2 p. j. em m., laç., 2 p. j. em m., laç., 2 m.*, rep. de *a* até o final da carr.. 6ª carr.; 2 m., *no p. seguinte faça (1 m., 1 t. no mesmo p. de base), 1 m., no p. seguinte faça (1 m., 1 t. no mesmo p. de base), 11 m., no p. seguinte faça (1 m., 1 t. no mesmo p. de base), 1 m., no p. seguinte faça (1 m., 1 t. no mesmo p. de base), 2 m.*, rep. de *a* até o final da carr.. 7ª carr.; em m.. 8ª carr.; 2 m., *3 t., trab. em m. os seguintes 15 p. dando 3 voltas com o fio ao redor da ag., 3 t., 2 m.*, rep. de *a* até o final da carr.. 9ª carr.; 2 m., *laç., 1 mate simples, laç., 1 m., laç., passe os seguintes 15 p. da ag. esquerda para a ag. direita soltando as laç. da ag., volte os 15 p. alongados da ag. esquerda para a ag. direita e pegue junto os 15 p. alongados em t., laç., 1 m., laç., 2 p. j. em m., laç., 2 m.*, rep. de *a* até o final da carr.. 10ª carr.; 2 m., *no p. seguinte faça (1 m., 1 t. no mesmo p. de base), 1 m., no p. seguinte faça (1 m., 1 t. no mesmo p. de base), 5 m., no p. seguinte faça (1 m., 1 t. no mesmo p. de base), 1 m., no p. seguinte faça (1 m., 1 t. no mesmo p. de base), 2 m.*, rep. de *a* até o final da carr.. 11ª carr.; voltar na 1ª carr..

Colocação das franjas: acompanhar o passo a passo. **Execução do xale:** Na ag. monte 155 p. e trab. no p. fantasia e a 65 cm desde o início, arremate todos os p. de uma só vez. **Acabamento:** Trab. a carr. de arcos de correntinhas em crochê ao redor de todo o xale, para a colocação das franjas. **Franjas:** Corte os fios com aproximadamente 50 cm de comprimento, forme grupos de 8 fios dobrados ao meio para cada arco de correntinha. Siga o passo a passo para fazer as amarrações. Pregue as aplicações em 1 dos cantos do xale.

Passo a passo colocação das franjas

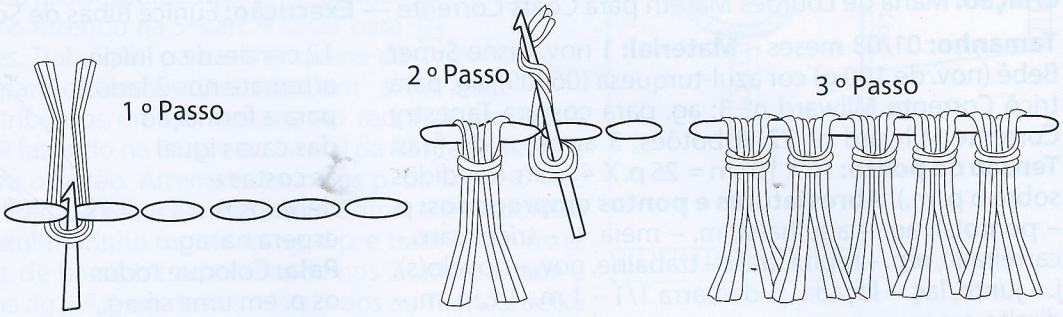

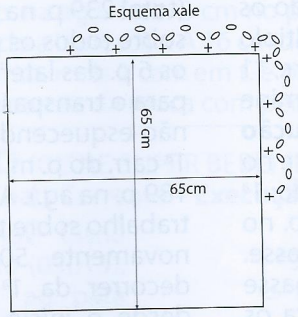

Legenda

○ correntinha

\+ p.baixo

08 – BLUSINHA ROSA PINK (CISNE SUPER BEBÊ) (BRA 312/13)

Criação: Maria de Lourdes Mareth para Coats Corrente – **Execução:** Eunice Ribas de Souza

Tamanho: 04/06 meses – **Material:** 1 nov. Cisne Super Bebê (nov. de 100 g) cor rosa (04021); ag. para tricô Corrente Milward nº 3; ag. para costura Tapestry Corrente Milward nº 22; 5 botões. **Tensão do ponto:** 10 X 10 cm = 25 p. X 40 carr. (medidos sobre o p. m.). **Abreviaturas e pontos empregados:** p. – ponto(s), ag. – agulha(s), m. – meia, t. – tricô, carr. – carreira(s), rep. – repita, trab. – trabalhe, nov. – novelo(s), j. – junto, laç. – laçada, p. de barra 1/1 – 1 m., 1 t., p. m. – direito em m. e avesso em t., casa para botão – 2 p. j. em m., laç.. *Motivo de trança* – Acompanhar o diagrama. P. fantasia (nº par de p.): 1ª carr.; *2 t., 2 m.*, rep. de *a* até o final da carr.. 2ª carr. e todas as pares; acompanhar os p. da ag., m. sobre m. e t. sobre t..3ª carr.; *2 m., 2 t.*, rep. de *a* até o final da carr.. 5ª carr.; voltar na 1ª carr.. **Execução:** Na ag. monte 150 p. e trab. 10 carr. no p. fantasia. Continue o trabalho do seguinte modo; 10 p. fantasia, 8 p. acompanhando o diagrama (motivo de trança), 8 p. fantasia, 8 p. acompanhando o diagrama (motivo de trança), 82 p. fantasia, 8 p. acompanhando o diagrama (motivo de trança), 8 p. fantasia, 8 p. acompanhando o diagrama (motivo de trança), 10 p. fantasia. Continue o trabalho deste modo e a 12 cm desde o início, a 3 p. da borda na lateral direita, trab. a 1ª casa para o botão. Rep. mais 2 casas com espaços de 5 cm uma da outra. A 16 cm desde o início, continue o trabalho sobre os 40 p. da lateral direita para a formação da frente direita. Deixe os p. restantes a espera em uma ag. auxiliar. A 8 cm desde o início da frente direita, arremate na lateral direita para a formação do decote a cada 2 carr.; 1 vez 6 p., 1 vez 5 p., 2 vezes 4 p. e 1 vez 3 p.. A 11 cm desde o início da frente arremate todos os p. de uma só vez. **Costas:** Continue o trabalho sobre os 70 p. centrais e a 11 cm desde o início, arremate todos os p. de uma só vez. **Frente (esquerda):** Trab. igual a frente direita, sem as casas e invertendo o lado dos arremates para o decote. **Mangas:** Na ag. monte 50 p. e trab. 10 carr. no p. de barra 2/2. Continue o trabalho do seguinte modo; 1 t. de borda, 20 p. no p. fantasia, 8 p. no motivo de trança, 20 p. no p. fantasia e 1 t. de borda. A 18 cm desde o início, arremate todos os p. de uma só vez. **Montagem e acabamento:** Una os ombros, frente e costas. Feche as mangas e pregue-as ao redor das cavas. **Gola:** Levante 70 p. distribuídos uniformemente ao redor do decote e trab. 5 carr. no p. de barra 2/2, aumentando 16 p. distribuídos uniformemente no decorrer da última carr. (total 86 p. na ag.). Continue o trabalho no p. fantasia e a 6 cm desde o início, arremate todos os p. de uma só vez. Pregue os botões na blusa e na gola acompanhando o modelo.

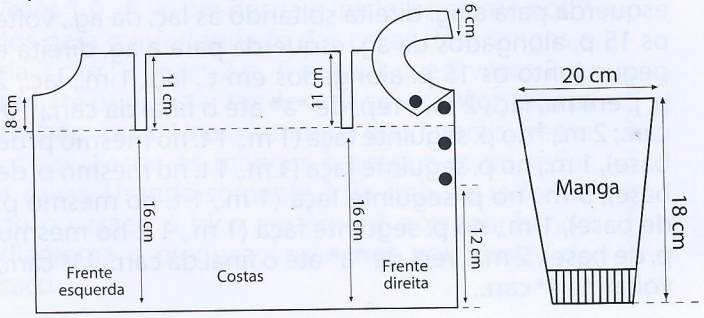

Legenda
m. (direito em m. e avesso em t.)
t. (direito em t. e avesso em m.)
coloque 2 p. a espera numa ag. auxiliar atrás do trabalho, 2 m., trab. em m. os p. da ag. auxiliar
Nota: trab. as carreiras acompanhando os p. da ag., m. sobre m. e t. sobre t..

Motivo de trança

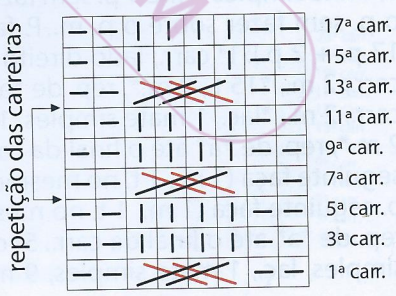

09 – CASAQUINHO BRANCO COM BOTÃO DE FLORZINHA (CISNE SUPER BEBÊ) (BRA 306/13)

Criação: Maria de Lourdes Mareth para Coats Corrente – **Execução:** Eunice Ribas de Souza

Tamanho: 04/06 meses – **Material:** 1 nov. Cisne Super Bebê (nov. de 100 g) cor branca (000BC); ag. para tricô Corrente Milward nº 3; ag. para costura Tapestry Corrente Milward nº 22; 6 botões. **Tensão do ponto:** 10 X 10 cm = 25 p. X 40 carr. (medidos sobre o p. m.). **Abreviaturas e pontos empregados:** p. – ponto(s), ag. – agulha(s), m. – meia, t. – tricô, carr. – carreira(s), rep. – repita, trab. – trabalhe, nov. – novelo(s), j. – junto, laç. – laçada, p. de barra 1/1 – 1 m., 1 t., cordões de t. – direito e avesso em t., p. m. – direito em m. e avesso em t., casa para botão – 2 p. j. em m., laç., mate duplo – tire 1 p. sem fazer em m., 2 p. j. em m., derrube o p. sem fazer sobre os 2 p. j.. P. fantasia (múltiplo de 10 p. + 1 p.): 1ª carr.; *1 m., laç., 3 m., 1 mate duplo, 3 m., laç.*, rep. de *a* e termine a carr. com laç, 1 m.. 2ª carr. e todas as pares; em t.. 3ª carr.; 2 m., *laç., 2 m., 1 mate duplo, 2 m., laç., 3 m.*, rep. de *a* e termine a carr. com laç., 2 m.. 5ª carr.; 3 m., *laç., 1 m., 1 mate duplo, 1 m., laç., 5 m.*, rep. de *a* e termine a carr. com laç., 3 m.. 7ª carr.; 4 m., *laç., 1 mate duplo, laç., 7 m.*, rep. de *a* e termine a carr. com laç., 4 m.. 9ª carr.; voltar na 1ª carr.. **Execução: Costas:** Na ag. monte 81 p. e trab. 14 carr. em t. (7 cordões de t.). Continue o trabalho no p. fantasia da 1ª a 22ª carr. e após continue no p. m.. A 16 cm desde o início, arremate nos 2 lados para a formação das cavas a cada 2 carr.; 3 vezes 2 p. e 1 vezes 1 p.. Continue o trabalho no p. de barra 1/1 e a 11 cm desde o início das cavas, arremate todos os p. de uma só vez. **Frente (direita):** Na ag. monte 60 p. e trab. 14 carr. em t. (7 cordões de t.). Continue o trabalho no p. fantasia igual ás costas, trabalhando os 9 p. da lateral direita em cordões de t. para o transpasse. A 6 cm desde o início, trab. na lateral direita, a 4 p. da borda a 1ª casa para o botão. Rep. mais 3 casas com espaços de 5 cm uma da outra. A 14 cm desde o início, comece a pala do seguinte modo; 1ª carr.; 9 t. para o transpasse, 25 m., 2 p. j. em m., 1 t., 1 mate simples, 21 m.. Lado avesso do trabalho; trab. acompanhando os p. da ag., m. sobre m. e t. sobre t.. 3ª carr.; 9 t. para o transpasse, 22 m., 2 p. j. em m., 1 t., 1 m., 1 t., 1 m., 1 t., 1 mate simples, 18 m.. 5ª carr.; 9 t. para o transpasse, 19 m., 2 p. j. em m., 9 p. no p. de barra 1/1, 15 m.. 7ª carr.; 9 t. para o transpasse, 16 m., 2 p. j. em m., 13 p. no p. de barra 1/1, 1 mate simples, 12 m.. 9ª carr.; 9 t. para o transpasse, 13 m., 2 p. j. em m., 17 p. no p. de barra 1/1, 1 mate simples. Arremate agora na lateral esquerda para a formação da cava, igual ás costas. 11ª carr.; 9 t. para o transpasse, 10 m., 2 p. j. em m., 19 p. no p. de barra 1/1, 1 mate simples, 6 m.. 13ª carr.; arremate para a formação do decote 1 vez 14 p. e trab. 2 m., 2 p. j. em m., 21 p. de barra 1/1, 2 m.. 15ª carr.; arremate para a formação do decote 1 vez 3 p. e trab. os p. restantes no p. de barra 1/1. 17ª carr.; arremate para a formação do decote 1 vez 3 p. e trab. os p. restantes no p. de barra 1/1. A 11 cm desde o início das cavas, arremate os p. restantes de uma só vez. **Frente (esquerda):** Trab. igual a frente direita, invertendo o lado do transpasse, dos arremates e sem as casas para os botões. **Mangas:** Na ag. monte 41 p. e trab. 3 cm no p. de barra 1/1, aumentando 10 p. distribuídos uniformemente no decorrer da última carr.. Continue o trabalho no p. fantasia, igual á barra, frente e costas. Em seguida continue o trabalho no p. m. e a 15 cm desde o início, arremate nos 2 lados a cada 2 carr. para o arredondado das cavas das mangas; 1 vez 3 p., 10 vezes 1 p. e 3 vezes 3 p.. Arremate os p. restantes de uma só vez. **Montagem e acabamento:** Una os ombros e as laterais, frente e costas. Feche as mangas e pregue-as ao redor das cavas. **Gola:** Levante 61 p. distribuídos uniformemente ao redor do decote. Trab. no p. m. para o lado interno da gola trabalhando os 4 p. das laterais em cordões de t.. Na 5ª carr. aumente 10 p. distribuídos uniformemente no decorrer da carr. e a 4 cm desde o início, trab. sobre todos os p. em t. 8 carr. (4 cordões de t.). Arremate todos os p. de uma só vez. Pregue os botões acompanhando o modelo.

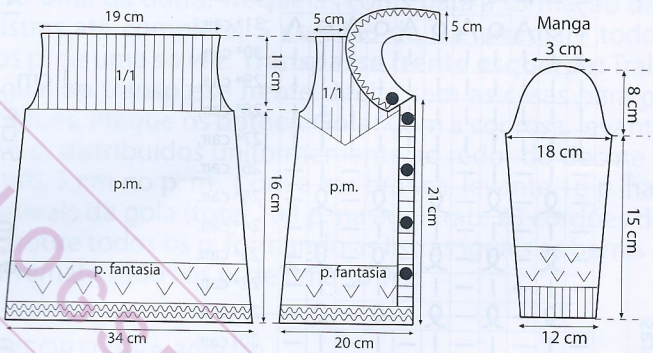

10/11/12 – CONJUNTO AZUL-TURQUESA E BRANCO (CISNE SUPER BEBÊ) (BRA 307/13)

Criação: Maria de Lourdes Mareth para Coats Corrente – **Execução:** Eunice Ribas de Souza

Tamanho: 02/04 meses – **Material:** 2 nov. Cisne Super Bebê (nov. de 100 g) cor azul-turquesa (06009); 1 nov. Cisne Super Bebê (nov. de 100 g) cor branco (000BC); ag. para tricô Corrente Milward nº 3; ag. para costura Tapestry Corrente Milward nº 22; 5 botões; fita de cetim. **Nota:** O casaco é trabalhado transversalmente. **Tensão do ponto:** 10 X 10 cm = 25 p. X 40 carr. (medidos sobre o p. m.). **Abreviaturas e pontos empregados:** p. – ponto(s), ag. – agulha(s), m. – meia, t. – tricô, carr. – carreira(s), rep. – repita, trab. – trabalhe, nov. – novelo(s), j. – junto, laç. – laçada, cordões de t. – direito e avesso em t., p. m. – direito em m. e avesso em t., casa para botão – 2 p. j. em m., laç., passa-fitas - *2 p. j. em m., laç., 1 m.*, rep. de *a* até o final. P. fantasia – Acompanhar o diagrama.

Execução do sapato: Comece pela sola do sapato. Com a cor azul-turquesa monte na ag. 49 p. e trab. 2 carr. no p. m.. Trab. 16 carr. repetindo a 1ª e 2ª carr. do diagrama do p. fantasia. Peito do pé do sapato – Com a cor branca trab. a 11ª e 12ª carr. do diagrama do p. fantasia. Com a cor azul-turquesa, continue o trabalho do seguinte modo; 1ª carr.; 19 p. em t., 2 p. j. em t., 7 t., 2 p. j. em t., vire o trabalho e volte a 2ª carr. trabalhando 8 t., 2 p. j. em t., vire o trabalho e volte a 3ª carr. trabalhando 8 t., 2 p. j. em t.. Continue o trabalho deste modo, trabalhando sobre os 8 p. centrais até obter 34 p. na ag. e trab. até o final da carr. em t.. Trab. a carr. do passa-fitas e mais 20 carr. em t. (10 cordões de t.) para a formação do cano do sapato. Arremate todos os p. de uma só vez.

Montagem: Feche a sola do sapato e una as laterais do cano com pequenos pontos. Passe a fita pela carr. do passa-fitas e faça o laço sobre o peito do pé do sapato acompanhando o modelo. **Execução do casaco: Costas (esquerda):** Na ag. monte 68 p. e trab. 6 carr. em t. (3 cordões de t.), fazendo na 5ª carr. 6 casas para os botões a espaços regulares acompanhando a indicação no esquema. Continue o trabalho do seguinte modo; trab. 16 p. em cordões de t. para a pala do casaco, 41 p. no p. fantasia acompanhando o diagrama e 11 p. em cordões de t. para a barra do casaco. A 14 cm desde o início, arremate na lateral direita 26 p. para a cava da 1ª manga, continue o trabalho sobre os 42 p. restantes por mais 4 carr. acompanhando os p. da ag.. Monte na lateral direita os 26 p. que foram arrematados, teremos novamente os 68 p. na ag.. A 20 cm desde o início, arremate na lateral direita 8 p. para a formação do decote. Continue o trabalho normalmente sobre os 60 p. restantes para a formação da frente do casaco. A 29 cm desde o início, monte na lateral direita os 8 p. que foram arrematados, teremos novamente os 68 p. na ag.. Continue o trabalho sobre todos os p. por mais 5 cm e faça a segunda cava igual a primeira. Trab. para a formação das costas direita, igual ás costas esquerda, sem as casas para os botões. **Mangas:** Na ag. monte 50 p. e trab. os 9 p. da lateral direita em cordões de t. para a formação dos punhos e os 41 p. restantes trab. no p. fantasia acompanhando o diagrama. A 20 cm desde o início, arremate todos os p. de uma só vez. **Montagem e acabamento do casaquinho:** Una os ombros, frente e costas. Feche as mangas e pregue-as ao redor das cavas e pregue os botões. **Execução da touca:** Na ag. monte 8 p. e trab. do seguinte modo; 1ª carr.; *1 m., laç.*, rep. de *a* e termine a carr. com laç., 1 m.. 2ª carr. e todas as pares; em t.. 3ª carr.; *2 m., laç.*, rep. de *a* e termine a carr. com laç., 1 m.. 5ª carr.; *3 m., laç.,*, rep. de *a* e termine a carr. com laç., 1 m.. 7ª carr.; *4 m., laç.*, rep. de *a* e termine a carr. com laç., 1 m.. 9ª carr.; *5 m., laç.*, rep. de *a* e termine a carr. com laç., 1 m.. 11ª carr.; *6 m., laç.*, rep. de *a* e termine a carr. com laç., 1 m.. 13ª carr.; *7 m., laç.*, rep. de *a* e termine a carr. com laç., 1 m.. 15ª carr.; *8 m., laç.*, rep. de *a* e termine a carr. com laç., 1 m.. 17ª carr.; *6 m., 2 p. j. em m., laç., 1 t., laç.*, rep. de *a* e termine com laç., 1 m.. 18ª, 20ª, 22ª, 24ª, 26ª, 28ª e 30ª carr.; em t.. 19ª carr.; *5 m., 1 mate simples, laç., 3 t., laç.*, rep. de *a* e termine a carr. com laç., 1 m.. 21ª carr.; *4 m., 2 p. j. em m., laç., 5 t., laç.*, rep. de *a* e termine a carr. com laç., 1 m.. 23ª carr.; *3 m., 2 p. j. em m., laç., 7 t., laç.*, rep. de *a* e termine a carr. com laç., 1 m.. 25ª carr.; *2 p. j. em m., laç., 9 t., laç.*, rep. de *a* e termine a carr. com laç., 1 m.. 27ª carr.; *1 m., 2 p. j. em m., laç., 11 t., laç.*, rep. de *a* e termine a carr. com laç., 1 m.. 29ª carr.; *2 p. j. em m., laç., 13 t., laç.*, rep. de *a* e termine a carr. com laç., 1 m.. 30ª, 31ª e 32ª carr.; em t.. Com a cor branca trab. a 11ª e 12ª carr. do diagrama, e continue o trabalho sobre todos os p. acompanhando o diagrama, iniciando na 1ª carr., trabalhando os 6 p. das laterais em cordões de t.. A 9 cm desde o início do p. fantasia, trab. 8 carr. em t. (4 cordões de t.). Arremate todos os p. de uma só vez. **Acabamento da touca:** Una as laterais do fundo da touca com pequenos p.. Vire as 8 últimas carr. da touca para o lado interno e prenda com pequenos p.. Passe a fita contornando a frente da touca e faça o laço acompanhando o modelo.

Ponto fantasia

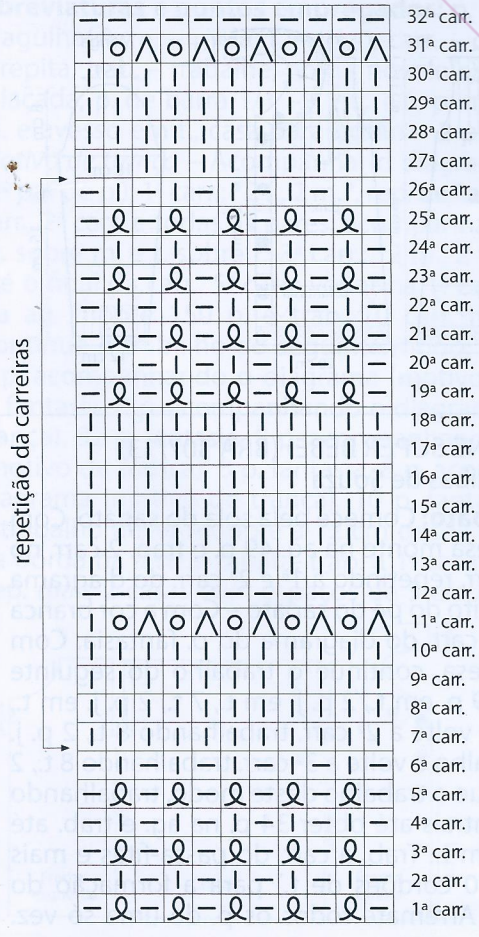

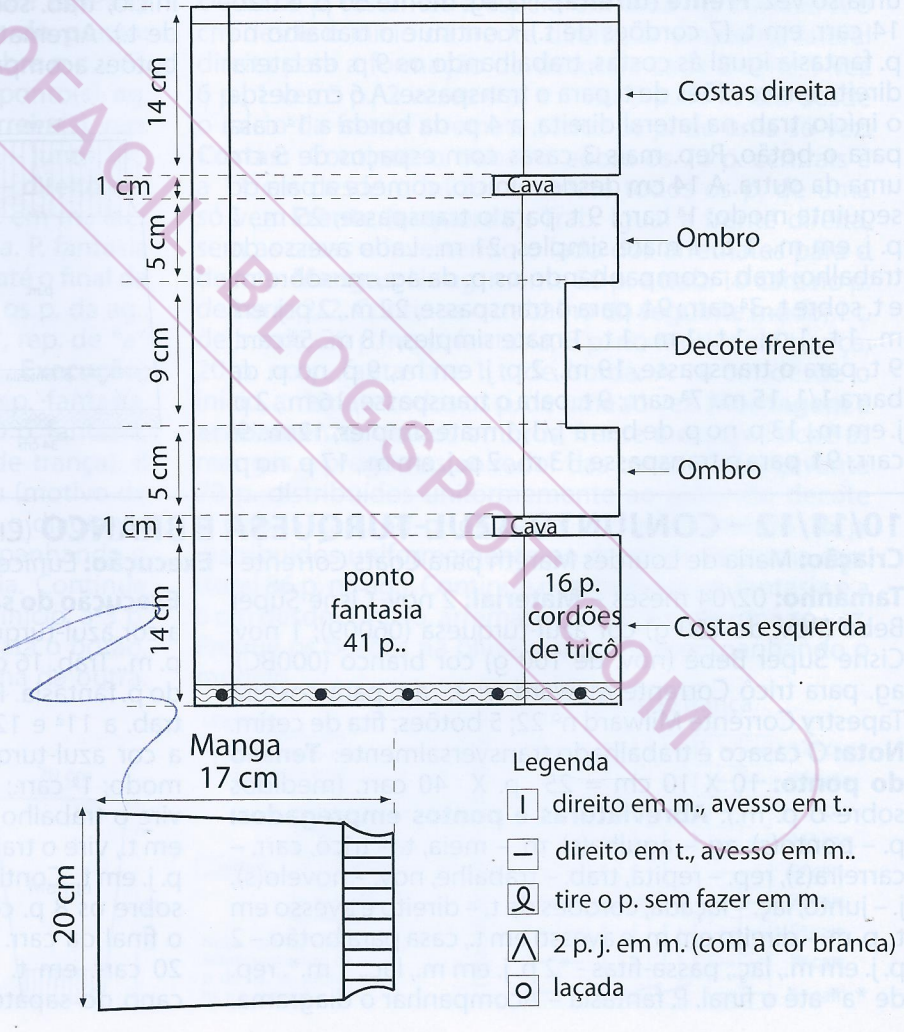

REDE ATRICOFACIL.BLOGSPOT.COM

13 – BLUSINHA ROSA E BRANCA (CISNE SUPER BEBÊ SOFT) (BRA 318/13)

Criação: Maria de Lourdes Mareth para Coats Corrente – **Execução:** Maria Regina Gouvêa

Tamanho: 04/06 meses – **Material:** 1 nov. Cisne Super Bebê Soft (nov. de 100 g) cor rosa (04004); 1 nov. Cisne Super Bebê Soft (nov. de 100 g) cor branco (000BC); ag. para tricô Corrente Milward nº 3,5; ag. para costura Tapestry Corrente Milward nº 22; 5 botões. **Tensão do ponto:** 10 X 10 cm = 25 p. X 32 carr. (medidos sobre o p. m.). **Abreviaturas e pontos empregados:** p. – ponto(s), ag. – agulha(s), m. – meia, t. – tricô, carr. – carreira(s), rep. – repita, trab. – trabalhe, nov. – novelo(s), j. – junto, laç. – laçada, p. de barra 1/1 – 1 m., 1 t., cordões de t. – direito e avesso em t., p. m. – direito em m. e avesso em t., casa para botão - 2 p. j. em m., laç., mate simples – tire 1 p. sem fazer em m., 1 m., derrube o p. sem fazer sobre o p. m.. **Execução: Costas:** Com a cor branca monte 70 p. na ag. e trab. 2 carr. em t. (1 cordão de t.), mude para a cor rosa e trab. 2 carr. em t.. Continue o trabalho em cordões de t., trocando as cores a cada 2 carr. até obter 11 cordões de t. no total. Continue o trabalho no p. m. somente com a cor rosa e a 16 cm desde o início, arremate nos 2 lados a cada 2 carr. para a inclinação das cavas raglans, 20 vezes 1 p. do seguinte modo; 1 m., 1 mate simples, trab. os p. centrais e termine a carr. com 2 p. j. em m. e 1 m. de borda. A 28 cm desde o início, arremate todos os p. de uma só vez. **Frente direita:** Com a cor branca monte 32 p. na ag., trab. igual ás costas. A 16 cm desde o início, arremate para a inclinação da cava raglan, igual ás costas, somente na lateral esquerda. A 21 cm desde o início, arremate na lateral direita para a formação do decote a cada 2 carr.; 2 vezes 3 p., e vezes 2 p. e 1 vez 1 p.. A 12 cm desde o início da cava arremate o p. final. **Frente esquerda:** Trab. igual à frente direita, invertendo os lados dos arremates da cava e do decote. **Mangas:** Com a cor rosa monte 40 p. na ag. e trab. 3 cm no p. de barra 1/1, aumentando 12 p. distribuídos uniformemente no decorrer da última carr. (total 52 p. na ag.). Continue o trabalho no p. m. por mais 4 carr., mude para a cor branca e trab. 2 carr. em t. (1 cordão de t.) formando as listras igual a barra do casaco até completar 5 cordões de t.. Continue o trabalho no p. m. somente com a cor rosa e a 18 cm desde o início, arremate para a inclinação das cavas raglans do mesmo modo das cavas das costas. A 28 cm desde o início, arremate os p. restantes de uma só vez. **Montagem e acabamento:** Una as laterais, frente e costas. Feche as mangas e pregue-as ao redor das cavas. **Transpasse frente direita:** Com a cor branca levante 51 p. distribuídos uniformemente na lateral da frente e trab. 2 carr. em t. (1 cordão de t.). Mude para a cor rosa e faça 5 casas para os botões, sendo a 1ª casa a 2 cm do início da barra e as outras com espaços de 4 cm uma da outra. Troque as cores para a formação das listras até completar 5 cordões de t. e arremate todos os p. de uma só vez. **Transpasse frente esquerda:** Trab. igual ao transpasse frente direita sem as casas para os botões. Pregue os botões. **Gola:** Com a cor rosa, levante 76 p. distribuídos uniformemente ao redor do decote e trab. 5 cm no p. m.. Com a cor branca, levante 16 p. nas laterais da gola (total 108 p. na ag.). Trab. 23 cordões de t. sobre todos os p. formando as listras iguais as barras e arremate todos os p. de uma só vez.

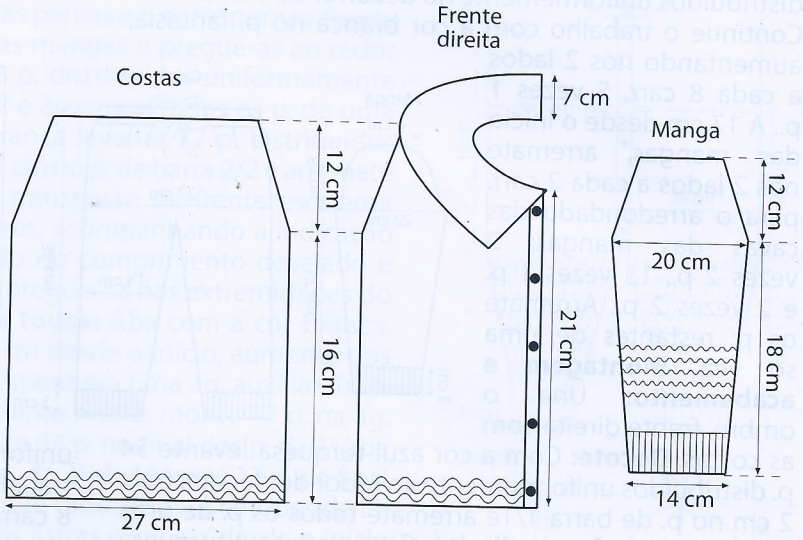

14 – CONJUNTO BODY E CALÇA (CISNE BEBÊ COMFORT) (BRA 309/13)

Criação: Maria de Lourdes Mareth para Coats Corrente **Execução:** Bernadete Pawlowvystch

Tamanho: 06/08 meses – **Material:** 2 nov. Cisne Bebê Comfort (nov. de 100 g) cor branco (000BC); 2 nov. Cisne Bebê Comfort (nov. de 100 g) cor azul-turquesa (00264); ag. para tricô Corrente Milward nº 3,5; ag. para costura Tapestry Corrente Milward nº 22; 5 botões. **Tensão do ponto:** 10 X 10 cm = 24 p. X 30 carr. (medidos sobre o p. m.). **Abreviaturas e pontos empregados:** p. – ponto(s), ag. – agulha(s), m. – meia, t. – tricô, carr. – carreira(s), rep. – repita, trab. – trabalhe, nov. – novelo(s), j. – junto, laç. – laçada, p. de barra 1/1 – 1 m., 1 t., p. m. – direito em m. e avesso em t., casa para botão – 2 p. j. em m., laç., passa-fitas - *2 p. j. em m., laç., 1 m.*, rep. de *a* até o final. P. fantasia: 1ª carr. e todas as ímpares; em m.. 2ª carr.; *2 m., 4 t.*, rep. de *a* até o final da carr.. 4ª carr.; 3 t., *2 m., 4 t.*, rep. de *a* até o final da carr..5ª carr.; voltar na 1ª carr..

Execução do body: Costas: Com a cor branca monte na ag. 14 p. e trab. no p. fantasia aumentando nos 2 lados a cada 2 carr. para o arredondado das cavas das pernas; 8 vezes 1 p., 2 vezes 2 p. e 2 vezes 3 p.. Continue o trabalho sobre todos os p. e a 26 cm desde o início, arremate nos 2 lados a cada 2 carr. para a formação das cavas; 2 vezes 2 p. e 1 vez 1 p.. A 40 cm desde o início, arremate todos os p. de uma só vez. **Frente:** Trab. igual as costas, fazendo na 3ª carr. 3 casas para os botões e a 5 cm desde o início das cavas das mangas arremate os 10 p. centrais para a formação do decote e trab. cada lado separadamente. **Frente direita:** Arremate na beirada do decote a cada 2 carr.; 1 vez 3 p., 1 vez 2 p. e 2 vezes 1 p.. A 13 cm desde o início da cava, arremate todos os p. de um só vez. **Frente esquerda:** Trab. igual a frente direita, arrematando a 11 cm desde o início da cava todos os p. de uma só vez.

Mangas: Com a cor azul-turquesa monte na ag. 40 p. e trab. 3 cm no p. de barra 1/1, aumentando 10 p. distribuídos uniformemente no decorrer da última carr.. Continue o trabalho com a cor branca no p. fantasia, aumentando nos 2 lados a cada 8 carr. 5 vezes 1 p.. A 17 cm desde o início das mangas, arremate nos 2 lados a cada 2 carr. para o arredondado das cavas das mangas; 2 vezes 2 p., 13 vezes 1 p. e 2 vezes 2 p.. Arremate os p. restantes de uma só vez. **Montagem e acabamento:** Una o ombro, frente direita com as costas. **Decote:** Com a cor azul-turquesa levante 54 p. distribuídos uniformemente ao redor do decote, trab. 2 cm no p. de barra 1/1e arremate todos os p. de uma só vez. **Ombro frente direita:** Com a cor azul-turquesa levante 12 p. distribuídos uniformemente até no final do acabamento do decote e trab. 3 cm no p. de barra 1/1, fazendo na 3ª carr. 2 casas para os botões. **Acabamento ao redor das cavas das pernas: Costas:** Com a cor azul-turquesa levante 86 p. distribuídos uniformemente ao redor das cavas das pernas, trab. 2 cm no p. barra 1/1 e arremate todos os p. de uma só vez. **Frente:** Trab. igual ao acabamento das cavas das pernas (costas). Una as laterais, frente e costas. Feche as mangas e pregue-as ao redor das cavas. Pregue os botões. **Execução da calça:** Comece o trabalho pela barra de 1 das pernas da calça. Com a cor azul-turquesa monte na ag. 60 p. e trab. 3 cm no p. de barra 1/1 aumentando 10 p. distribuídos uniformemente no decorrer da última carr.. Continue o trabalho no p. fantasia aumentando nos 2 lados a cada 8 carr., 7 vezes 1 p.. A 20 cm desde o início, deixe os p. a espera em uma ag. auxiliar e trab. a 2ª perna igual. **Corpo da calça:** Coloque todos os p. em uma só ag., aumentando 2 p. na união entre as 2 pernas da calça. Continue o trabalho sobre todos os p. e a 33 cm desde o início, arremate 20 p. distribuídos uniformemente no decorrer da próxima carr.. Continue o trabalho no p. de barra 1/1 para a formação do cós da calça, e trab. na 7ª carr. a carr. do passa-fitas. Trab. mais 6 carr. no p. de barra 1/1 e arremate todos os p. de uma só vez.

Montagem e acabamento da calça: Una as laterais das pernas direita e esquerda. Una as laterais do corpo da calça até o final do cós. Usando 4 fios faça 1 cordão torcido do comprimento desejado e passe pela carr. do passa-fitas acompanhando o modelo.

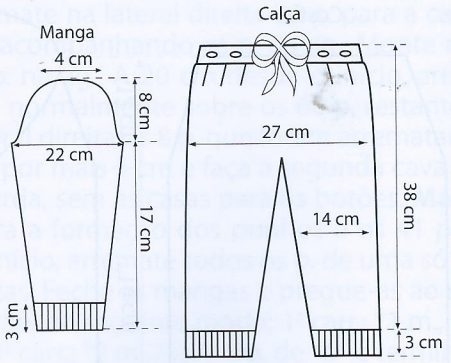

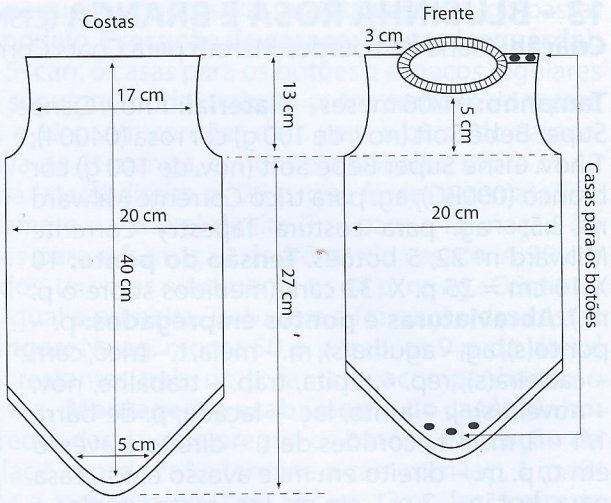

15/16 – MACACÃO E TOUCA LISTRADA (CISNE SUPER BEBÊ) (BRA 319/13)

Criação: Maria de Lourdes Mareth para Coats Corrente – **Execução:** Mércia Maria Dias

Tamanho: 06/08 meses – **Material:** 2 nov. Cisne Super Bebê (nov. de 100 g) cor branco (0000B); 1 nov. Cisne Super Bebê (nov. de 100 g) cor amarelo (01009); 1 nov. Cisne Super Bebê (nov. de 100 g) cor azul claro (06008); ag. para tricô Corrente Milward nº 3; ag. para costura Tapestry Corrente Milward nº 22; 6 botões pequenos. **Tensão do ponto:** 10 X 10 cm = 25 p. X 40 carr. (medidos sobre o p. m.). **Abreviaturas e pontos empregados:** p. – ponto(s), ag. – agulha(s), m. – meia, t. – tricô, carr. – carreira(s), rep. – repita, trab. – trabalhe, nov. – novelo(s), j. – junto, laç. – laçada, p. de barra 2/2 – 2 m., 2 t., cordões de t. – direito e avesso em t., p. m. – direito em m. e avesso em t., casa para botão – 2 p. j. em m., laç.), passa-fitas - *2 p. j. em m., laç., 1 m.*, rep. de *a* até o final. P. fantasia A: 1ª carr.; *2 t., 2 m.*, rep. de *a* até o final da carr.. 2ª carr. e todas as pares; acompanhar os p. da ag., m. sobre m. e t. sobre t.. 3ª carr.; *2 m., 2 t.*, rep. de *a* até o final da carr.. 5ª carr.; voltar na 1ª carr.. *Formação das listras*: 1ª e 2ª carr.; em t. com a cor branca. 3ª e 4ª carr.; em t. com a cor amarela. 5ª e 6ª carr.; em t. com a cor branca. 7ª e 8ª carr.; em t. com a cor azul. 9ª carr.; voltar na 1ª carr.. **Execução: Perna direita:** Com a cor branca monte na ag. 56 p. e trab. 2 cm no p. de barra 2/2. Continue o trabalho em cordões de t. formando as listras, aumentando nos 2 lados a cada 4 carr. 17 vezes 1 p. (total 90 p. na ag.). A 17 cm desde o início, continue o trabalho somente com a cor branca no p. fantasia, arrematando nos 2 lados para a formação do entre pernas a cada 2 carr.; 1 vez 2 p. e 2 vezes 1 p. e deixe os p. a espera em uma ag. auxiliar. Trab. a perna esquerda igual. **Corpo do macacão:** Coloque todos os p. em uma só ag. (total 164 p. na ag.). Continue o trabalho sobre todos os p. no p. fantasia e a 14 cm desde o início do corpo do macacão, trab. a carr. do passa-fitas. Continue o trabalho no p. fantasia, arrematando 32 p. distribuídos uniformemente no decorrer da próxima carr. (total 132 p. na ag.). A 19 cm desde o início do corpo do macacão, continue o trabalho para a formação da frente direita somente sobre os 36 p. da lateral direita e deixe os p. restantes a espera em uma ag. auxiliar. Arremate na lateral interna para a formação da cava 1 vez 6 p.. A 6 cm desde o início da frente direita, arremate na lateral direita para a formação do decote a cada 2 carr.; 1 vez 6 p., 2 vezes 2 p. e 2 vezes 1 p.. A 11 cm desde o início da cava, arremate os p. restantes de uma só vez. **Costas:** Continue o trabalho sobre os 60 p. centrais por 11 cm e arremate todos os p. de uma só vez. **Frente esquerda:** Trab. igual a frente direita invertendo as laterais dos arremates.

Mangas: Com a cor branca monte na ag. 44 p. e trab. 2 cm no p. de barra 2/2. Continue o trabalho em cordões de t. formando as listras, aumentando nos 2 lados a cada 10 carr. 7 vezes 1 p.. A 19 cm desde o início, arremate todos os p. de uma só vez. **Montagem e acabamento:** Una as laterais das pernas e o entre pernas, frente e costas. Una os ombros, frente e costas. Feche as mangas e pregue-as ao redor das cavas. **Decote:** Com a cor branca levante 68 p. distribuídos uniformemente ao redor do decote, trab. 2 cm no p. de barra 2/2 e arremate todos os p. de uma só vez. Transpasse **Frente direita:** Com a cor branca levante 72 p. distribuídos uniformemente na lateral da frente direita e trab. 2 cm no p. de barra 2/2 e arremate todos os p. de uma só vez. Trab. igual para o transpasse da frente esquerda fazendo 6 casas para os botões a espaços regulares, acompanhando a indicação no esquema. Usando 3 fios faça 1 cordão torcido do comprimento desejado e passe pela carr. do passa-fitas. Faça 2 pompons e pregue-os nas extremidades do cordão acompanhando o modelo. **Execução da touca:** Aba com a cor branca. Monte na ag. 4 p. e trab. em cordões de t. e a 12 cm desde o início, aumente nos 2 lados a cada 2 carr. 8 vezes 1 p. e deixe os p. a espera em uma ag. auxiliar. Trab. a segunda aba igual. Continue o trabalho do seguinte modo; monte 17 p. na ag. e trab. em t. juntamente com os p. da 1ª aba, monte 34 p. no final dos p. da 1ª aba para a frente da touca e trab. juntamente com os p. da 2ª aba. Monte 17 p. no final da 2ª aba (total 108 p. na ag.), trab. 16 carr. em t. sobre todos os p. (8 cordões de t.). Continue o trabalho em cordões de t. formando as listras e a 6 cm desde o início da formação das listras, continue o trabalho em cordões de t. somente com a cor branca, arrematando a cada 2 carr. 3 vezes 20 p. distribuídos uniformemente no decorrer das carr.. Passe 1 fio duplo sobre os p. da ag. e amarre bem firme para franzir. **Acabamento da touca:** Una as laterais da touca com pequenos pontos. Faça 1 pompom do tamanho desejado e aplique no topo da touca.

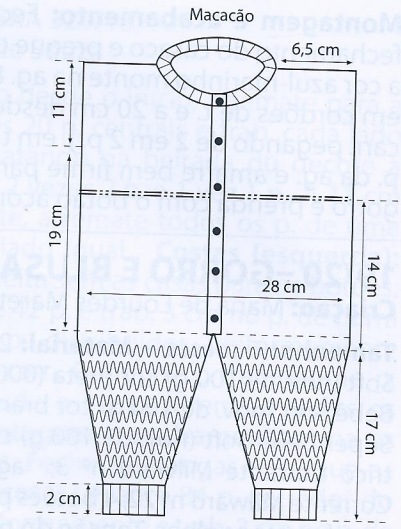

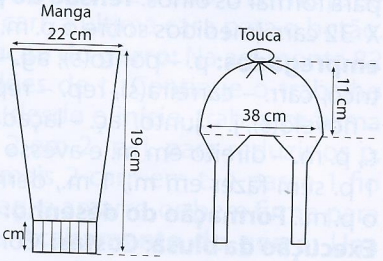

17/18 – CASAQUINHO E GORRO VERMELHO E AZUL-MARINHO (CISNE SUPER BEBÊ) (BRA 305/13)

Criação: Maria de Lourdes Mareth para Coats Corrente – **Execução:** Eunice Ribas

Tamanho: 2 meses – **Material:** 1 nov. Cisne Super Bebê (nov. de 100 g) cor vermelho (03015); 1 nov. Cisne Super Bebê (nov. de 100 g) cor azul-marinho (06080); ag. para tricô Corrente Milward nº 3; ag. para costura Tapestry Corrente Milward nº 22; 5 botões para o fechamento das costas e 5 botões para decorar. **Tensão do ponto:** 10 X 10 cm = 25 p. X 40 carr. (medidos sobre o p. m.). **Abreviaturas e pontos empregados:** p. – ponto(s), ag. – agulha(s), m. – meia, t. – tricô, carr. – carreira(s), rep. – repita, trab. – trabalhe, nov. – novelo(s), j. – junto, laç. – laçada, p. de barra 2/2 – 2 m., 2 t., cordões de t. – direito e avesso em t., p. m. – direito em m. e avesso em t., casa para o botão – 2 p. j. em m., laç.. **Execução do casaco: Saia do casaco:** Com a cor azul-marinho, monte na ag. 150 p. e trab. 10 carr. em t. (5 cordões de t.). Mude para a cor vermelho e continue o trabalho em cordões de t. trabalhando 6 p. das laterais com a cor azul-marinho para o transpasse. A 4 cm desde o início, trab. na lateral direita, a 3 p. da borda, a 1ª casa para o botão. Rep. mais 4 casas com espaço de 5 cm uma da outra. A 15 cm desde o início, continue o trabalho somente sobre os 40 p. da lateral direita e deixe os p. restantes em uma ag. auxiliar. **Costas (direita):** Arremate na lateral interna para a formação da cava a cada 2 carr., 5 vezes 1 p. e deixe os 35 p. restantes a espera em uma ag. auxiliar. **Frente:** Continue o trabalho sobre os 70 p. centrais, arrematando nos 2 lados para a formação das cavas igual ás costas. Deixe os 60 p. a espera em uma ag. auxiliar. **Costas (esquerda):** Trab. igual ás costas (direita) e deixe os p. a espera em uma ag. auxiliar. **Mangas:** Com a cor azul-marinho, monte na ag. 46 p. e trab. 10 carr. no p. de barra 1/1. Mude para a cor vermelha e continue o trabalho em cordões de t. aumentando nos 2 lados a cada 10 carr., 4 vezes 1 p.. A 14 cm desde o início, arremate nos 2 lados para a formação das cavas igual ás costas. **Pala do casaco:** Coloque todos os p. em uma só ag., colocando os p. das mangas nos espaços das cavas (total 218 p. na ag.). Continue o trabalho sobre todos os p. em cordões de t., continuando os 6 p. das laterais com a cor azul-marinho para o transpasse e não esquecendo das casas para os botões. Trab. 2 carr. em t. (1 cordão de t.) com a cor vermelha, arrematando na 1ª carr. 70 p. distribuídos uniformemente no decorrer da carr. (total 148 p. na ag.). Trab. 4 carr. em t. (2 cordões de t.) com a cor azul-marinho e 10 carr. em t. (5 cordões de t.) com a cor vermelha, arrematando novamente 60 p. distribuídos uniformemente no decorrer da última carr. vermelha (total 88 p. na ag.). Mude novamente para a cor azul-marinho e trab. 4 carr. em t. (2 cordões de t.). Mude novamente para a cor vermelha e trab. 10 carr. em t. (5 cordões de t.), arrematando 10 p. distribuídos uniformemente no decorrer da última carr.. Termine a pala do casaco com as 4 carr. em t. (2 cordões de t.) com a cor azul-marinho e arremate os p. restantes de uma só vez.

Montagem e acabamento: Feche as mangas, una as laterais das cavas, pregue os botões nas costas para o fechamento do casaco e pregue os botões decorativos na pala acompanhando o modelo. **Execução do gorro:** Com a cor azul-marinho monte na ag. 80 p. e trab. 8 cm no p. de barra 2/2. Mude para a cor vermelha, continue o trabalho em cordões de t. e a 20 cm desde o início mude para a cor azul-marinho e trab. do seguinte modo; trab. a próxima carr. pegando de 2 em 2 p. j. em t. para a reduzir os p. para 40 p. na ag.. Trab. mais 4 carr. em t. e passe 1 fio duplo nos p. da ag. e amarre bem firme para franzir o topo do gorro. Una as laterais, vire 4 cm da barra para o lado direito do gorro e prenda com o botão acompanhando o modelo

19/20 –GORRO E BLUSA PRETO E BRANCO PINGUIM (CISNE SUPER BEBÊ SOFT) (BRA 311/13)

Criação: Maria de Lourdes Mareth para Coats Corrente – **Execução:** Ana Maria Araki

Tamanho: 6 meses – **Material:** 2 nov. Cisne Super Bebê Soft (nov. de 100 g) cor preta (000NG); 1 nov. Cisne Super Bebê Soft (nov. de 100 g) cor branca (000BC); 1 nov. Cisne Super Bebê Soft (nov. de 100 g) cor azul (06008); ag. para tricô Corrente Milward nº 3; ag. para costura Tapestry Corrente Milward nº 22; 4 botões pretos e 4 botões brancos para formar os olhos. **Tensão do ponto:** 10 X 10 cm = 23 p. X 32 carr. (medidos sobre o p. m.). **Abreviaturas e pontos empregados:** p. – ponto(s), ag. – agulha(s), m. – meia, t. – tricô, carr. – carreira(s), rep. – repita, trab. – trabalhe, nov. – novelo(s), j. – junto, laç. – laçada, p. de barra 1/1 – 1 m., 1 t., p. m. – direito em m. e avesso em t., mate simples – tire 1 p. sem fazer em m., 1 m., derrube o p. sem fazer sobre o p. m.. **Formação do desenho:** Acompanhar o diagrama. **Execução da blusa: Costas:** Com a cor preta monte na ag. 85 p. e trab. 4 cm no p. de barra 1/1, continue o trabalho no p. m. e a 30 cm desde o início, arremate todos os p. de uma só vez. **Frente:** Com a cor preta monte na ag. 85 p., trab. 4 cm no p. de barra 1/1. Continue o trabalho no p. m. e a 9 cm desde o início, trab. sobre os 25 p. centrais com as cores azul e branca acompanhando o diagrama para a formação do motivo de pinguim, sempre trançando os fios pelo lado avesso do trabalho para não formarem buracos. A 19 cm desde o início, divida os p. em 2 partes iguais e trab. cada lado separadamente para a formação do decote. Arremate na lateral interna a cada 2 carr. 18 vezes 1 p.. A 30 cm desde o início, arremate os p. restantes de uma só vez. Trab. o outro lado igual. **Mangas:** Com a cor preta monte na ag. 44 p. e trab. 3 cm no p. de barra 1/1. Continue o trabalho no p. m. aumentando nos 2 lados a cada 8 carr. 8 vezes 1 p.. A 20 cm desde o início, arremate todos os p. de uma só vez. **Montagem e acabamento da blusa: Decote:** Una 1 dos ombros, frente e costas e com a cor branca levante 114 p. distribuídos uniformemente ao redor do decote e trab. 2 cm no p. de barra 1/1, arrematando no centro do decote a cada 2 carr. 3 vezes 3 p.. Arremate todos os p. de uma só vez. Una o segundo ombro até o final do acabamento ao redor do decote. Una as laterais, frente e costas 19 cm medidos da barra para cima. Feche as mangas e pregue-as ao redor das cavas. **Nariz do pinguim:** Com a cor azul monte na ag. 17 p. e trab. no p. m. arrematando 1 p. nos 2 lados todas as carr. até arrematar todos os p. da ag.. Una as laterais com pequenos p. e pregue o nariz e os botões formando os olhos acompanhando o modelo. **Execução do gorro:** Comece o trabalho pelo cordão do primeiro "cobre orelha". Com a cor preta monte na ag. 3 p. e trab. no p. m.. A 20 cm desde o início, aumente nos 2 lados, a cada 2 carr., 11 vezes 1 p. (total 25 p. na ag.). Deixe os p. a espera em uma ag. auxiliar e trab. o segundo "cobre orelha" igual ao primeiro. Monte na ag. 12 p. e junte aos 25 p. do primeiro "cobre orelha", com a cor azul monte na ag. 25 p. para o início do motivo pinguim e junte aos 25 p. do segundo "cobre orelha", monte 12 p. no final da carr. (total 99 p. na ag.). Continue o trabalho no p. m. e sobre os 25 p. centrais, trab. acompanhando o diagrama para a formação do motivo pinguim igual ao motivo da frente da blusa. A 12 cm desde o início do motivo pinguim, trab. para o arremate do topo do gorro arrematando todas as carr. 7 vezes 7 p., distribuídos uniformemente no decorrer das carr.. Passe 1 fio duplo pelos p. restantes da ag. e amarre bem firme para franzir o topo do gorro. **Acabamento do gorro:** Una as laterais do gorro e com a cor azul faça o nariz do pinguim, igual ao da blusa. Pregue o nariz e os olhos acompanhando o modelo. Amarre as 6 últimas carr. do topo do gorro seguindo o modelo.

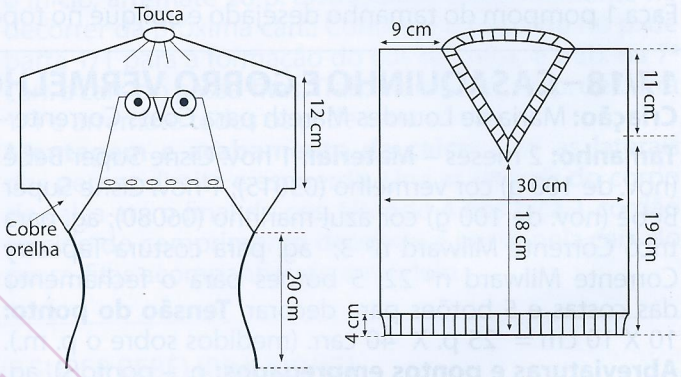

Legenda

- direito em m., avesso em t..
- direito em t., avesso em m..
- p.m. com a cor branca.

p. pipoca - trab. no mesmo p. de base (1 m., 1 t., 1 m., 1 t., 1 m.), * vire o trabalho e trab. 5 t., vire o trabalho e trab. 5 m.*, rep. de * a * mais 1 vez, (total de 4 carr. no p.m. sobre os 5 p., e na próxima carr. pegue os 5 p.j. em t..)

Olhos e bico em destaque na cor vermelha somente para ilustrar.

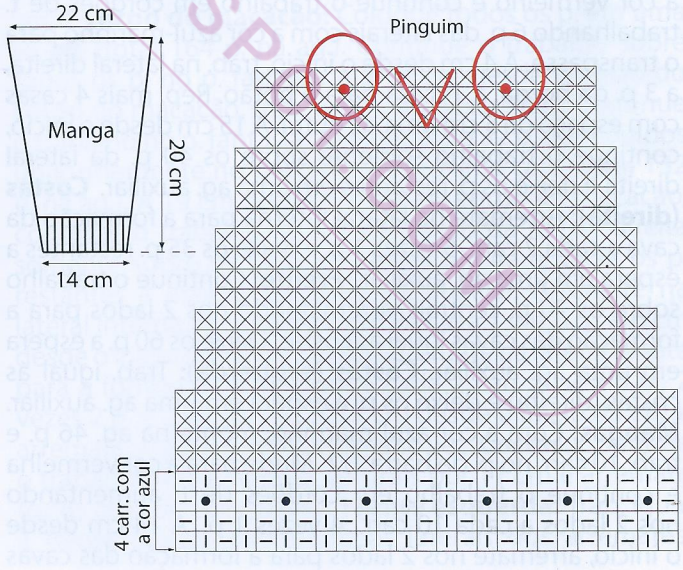

PRIVADO BLOGSPOT.COM

21/22 – CASAQUINHO E GORRO AMARELO (CISNE SUPER BEBÊ) (BRA 320/13)

Criação: Maria de Lourdes Mareth para Coats Corrente – **Execução:** Eunice Ribas de Souza

Tamanho: 03/06 meses — **Material:** 1 nov. Cisne Super Bebê (nov. de 100 g) cor amarelo (01009); ag. para tricô Corrente Milward nº 3; ag. para costura Tapestry Corrente Milward nº 22; 5 botões para o fechamento e 3 botões para decorar. **Tensão do ponto:** 10 X 10 cm = 25 p. X 40 carr. (medidos sobre o p. m.). **Abreviaturas e pontos empregados:** p. – ponto(s), ag. – agulha(s), m. – meia, t. – tricô, carr. – carreira(s), rep. – repita, trab. – trabalhe, nov. – novelo(s), j. – junto, laç. – laçada, p. de barra 2/2 – 2 m., 2 t., cordões de t. – direito e avesso em t., p. m. – direito em m. e avesso em t., casa para botão – 2 p. j. em m., laç.. P. fantasia (múltiplo de 4 p. + 2 p. para as bordas); 1ª e 3ª carr.; em t.. 2ª carr.; em m.. 4ª carr.; 1 t. de borda, *laç, 2 t., 2 p. j. em t.*, rep. de *a* e termine a carr. com 2 p. j. em t., 1 t.. 5ª carr.; voltar na 1ª carr.. **Execução do casaquinho:** Na ag. monte 142 p. e trab. 10 carr. em t. (5 cordões de t.). Continue o trabalho no p. fantasia, trabalhando os 4 p. das laterais em cordões de t. para o transpasse. A 3 cm desde o início, trab. na lateral direita, a 3 p. da borda a 1ª casa para o botão. Rep. mais 3 casas com espaços de 6 cm uma da outra. A 15 cm desde o início, continue o trabalho somente sobre os 35 p. da lateral direita para a formação das costas e deixe os p. restantes a espera em uma ag. auxiliar. A 11 cm desde o início das costas arremate os p. restantes de uma só vez. **Frente:** Continue o trabalho sobre os 72 p. centrais e a 6 cm desde o início, arremate para a formação do decote os 20 p. centrais e trab. cada lado separadamente arrematando na beirada do decote a cada 2 carr.; 1 vez 3 p., 2 vezes 2 p. e 1 vez 1 p.. A 11 cm desde o início da frente, arremate todos os p. de uma só vez. Trab. o outro lado igual. **Costas (esquerda):** Trab. igual ás costas direita sem as casas para os botões. **Mangas:** Na ag. monte 42 p. e trab. 3 cm no p. de barra 2/2, aumentando 16 p. distribuídos uniformemente no decorrer da última carr.. Continue o trabalho no p. fantasia e a 17 cm desde o início, arremate todos os p. de uma só vez. **Montagem e acabamento:** Una os ombros, frente e costas. Feche as mangas e pregue-as ao redor das cavas. **Decote:** Levante 84 p. ao redor do decote distribuídos uniformemente e trab. 3 cm no p. de barra 2/2, fazendo na 5ª carr. a última casa para o botão. Pregue os botões. **Execução do gorro:** Na ag. monte 82 p. e trab. 9 cm em cordões de t.. Continue o trabalho no p. fantasia e a 20 cm desde o início, trab. a próxima carr. em t., pegando de 2 em 2 p. j. para reduzir os p. para 41 p. na ag.. Trab. mais 2 carr. em t. e passe 1 fio duplo pelos pontos das ag. e amarre-os bem firme para franzir o topo do gorro. **Acabamento do gorro:** Una as laterais do gorro com pequenos p., vire os cordões de t. 2 vezes para o lado direito e prenda com o botão acompanhando o modelo.

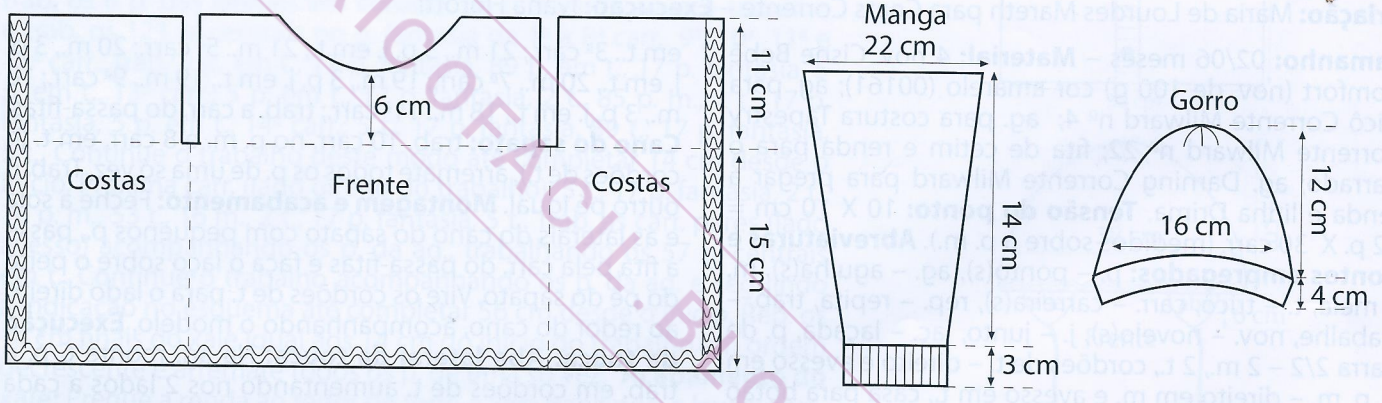

23 – XALE VERDE EM TRICÔ COM BARRADO EM CROCHÊ (CISNE SUPER BEBÊ) (BRA 316/13)

Criação: Maria de Lourdes Mareth para Coats Corrente – **Execução:** Aparecida Gomes Negri

Tamanho: 80 X 80 cm – **Material:** 3 nov. Cisne Super Bebê (nov. de 100 g) cor verde (07015); ag. para tricô Corrente Milward nº 3; ag. de alumínio para crochê Corrente Milward (nº 2,50 mm); aplicações bordadas para decorar. **Tensão do ponto:** 10 X 10 cm = 25 p. X 40 carr. (medidos sobre o p. m.). **Abreviaturas e pontos empregados:** p. – ponto(s), ag. – agulha(s), m. – meia, t. – tricô, carr. – carreira(s), rep. – repita, trab. – trabalhe, nov. – novelo(s), j. – junto, laç. – laçada, p. m. – direito em m. e avesso em t., mate simples – tire 1 p. sem fazer em m., 1 m., derrube o p. sem fazer sobre o p. m., mate duplo – tire 1 p. sem fazer em m., 2 p. j. em m., derrube o p. sem fazer sobre os 2 p. j.. P. fantasia (múltiplo de 12 p. + 2 p. para as bordas): 1ª carr.; 1 m. de borda, *laç., 1 mate simples, 7 m., 2 p. j. em m., laç., 1 m.*, rep. de *a* e termine a carr. com laç., 1 m. de borda. 2ª carr. e todas as pares; em t.. 3ª carr.; 1 m. de borda, *laç., 1 m., 1 mate simples, 5 m., 2 p. j. em m., 1 m., laç., 1 m.*, rep. de *a* e termine a carr. com laç., 1 m. de borda. 5ª carr.; 1 m. de borda, *laç., 2 m., 1 mate simples, 3 m., 2 p. j. em m., 2 m., laç., 1 m.*, rep. de *a* e termine a carr. com laç., 1 m. de borda. 7ª carr.; 1 m. de borda, *laç., 3 m., 1 mate simples, 1 m., 2 p. j. em m., 3 m., laç., 1 m.*, rep. de *a* e termine a carr. com laç., 1 m. de borda. 9ª carr.; 1 m. de borda, *laç., 4 m., 1 mate duplo, 4 m., laç., 1 m.*, rep. de *a* e termine a carr. com laç., 1 m. de borda. 11ª carr.; 4 m., *2 p. j. em m., laç., 1 m., laç., 1 mate simples, 7 m.*, rep. de *a* e termine a carr. com 4 m.. 13ª carr.; 3 m., *2 p. j. em m., 1 m., laç., 1 m., laç., 1 m., 1 mate simples, 5 m.*, rep. de *a* e termine a carr. com 3 m.. 15ª carr.; 2 m., *2 p. j. em m., 2 m., laç., 1 m., laç., 2 m., 1 mate simples, 3 m.*, rep. de *a* e termine a carr. com 2 m.. 17ª carr.; 1 m., *2 p. j. em m.,

ARTE TRICÔ FÁCIL. BLOGSPOT.COM

3 m., laç., 1 m., laç., 2 m., 1 mate simples, 1 m.*, rep. de *a* e termine a carr. com 2 p. j. em m., 1 m.. 19ª carr.; 2 p. j. em m., *4 m., laç., 1 m., laç., 4 m., 1 mate duplo*, rep. de *a* e termine a carr. com 2 p. j. em m.. 21ª carr.; voltar na 1ª carr.. **Barrado em crochê:** acompanhar o diagrama. **Execução do xale:** Na ag. monte 170 p. e trab. no p. fantasia. A 80 cm desde o início, arremate todos os p. de uma só vez. **Barrado:** Trab. o barrado em crochê ao redor de todo o xale acompanhando o diagrama e pregue as aplicações bordadas em 1 dos cantos do xale.

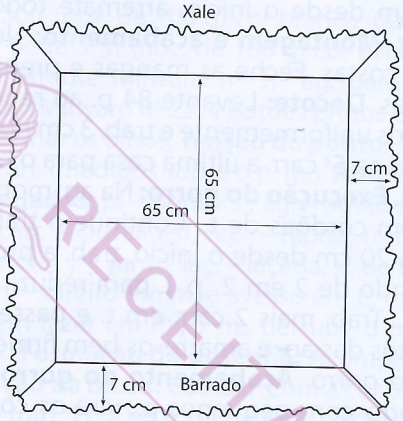

Barrado de crochê

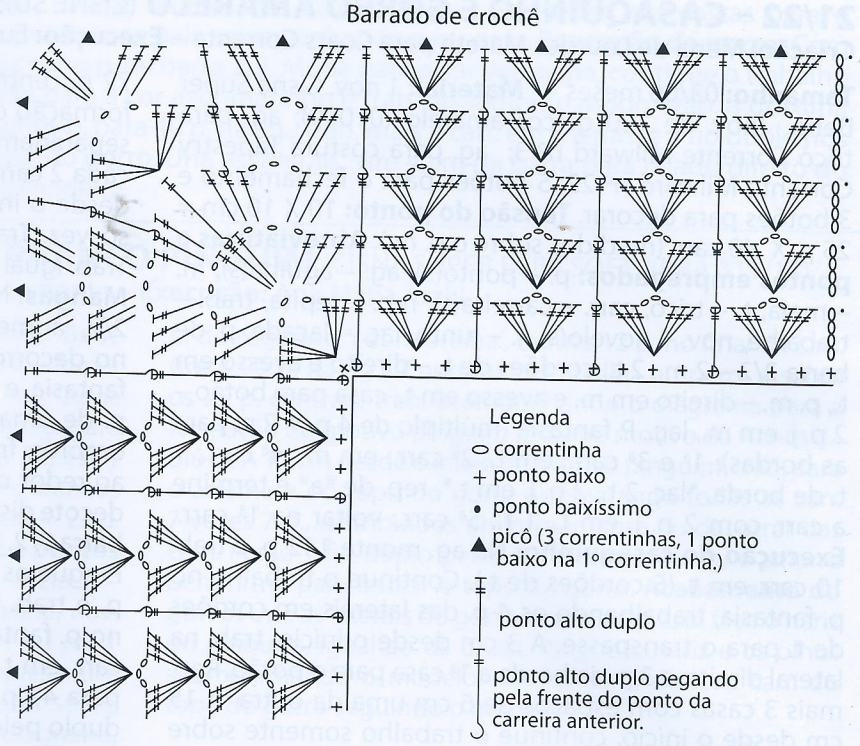
Legenda
correntinha
ponto baixo
ponto baixíssimo
picô (3 correntinhas, 1 ponto baixo na 1º correntinha.)
ponto alto duplo
ponto alto duplo pegando pela frente do ponto da carreira anterior.

24 A 27 – CONJUNTO 4 PEÇAS AMARELO (CISNE BEBÊ COMFORT) (BRA 321/13

Criação: Maria de Lourdes Mareth para Coats Corrente – **Execução:** Ivana Fiorotti

Tamanho: 02/06 meses – **Material:** 4 nov. Cisne Bebê Comfort (nov. de 100 g) cor amarelo (00161); ag. para tricô Corrente Milward nº 4; ag. para costura Tapestry Corrente Milward nº 22; fita de cetim e renda para o barrado; ag. Darning Corrente Milward para pregar a renda e linha Drima. **Tensão do ponto:** 10 X 10 cm = 22 p. X 30 carr. (medidos sobre o p. m.). **Abreviaturas e pontos empregados:** p. – ponto(s), ag. – agulha(s), m. – meia, t. – tricô, carr. – carreira(s), rep. – repita, trab. – trabalhe, nov. – novelo(s), j. – junto, laç. – laçada, p. de barra 2/2 – 2 m., 2 t., cordões de t. – direito e avesso em t., p. m. – direito em m. e avesso em t., casa para botão – 2 p. j. em m., laç., passa-fitas - *2 p. j. em m., laç., 1 m.*, rep. de *a* até o final da carr.. P. fantasia (nº múltiplo de 8 + 1 p.): 1ª carr.; 1 m., *3 t., 5 m.*, rep. de *a* e termine a carr. com 5 m.. 2ª carr.; trab. acompanhando os p. da ag., m. sobre m. e t. sobre t.. 3ª carr.; 1 m., *laç., 3 p. j. em t., laç., 5 m.*, rep. de *a* e termine a carr. com 5 m.. 4ª carr.; em t.. 5ª carr.; *5 m., 3 t.*, rep. de *a* e termine a carr. com 3 t. e 1 m.. 6ª carr.; trab. acompanhando os p. da ag., m. sobre m. e t. sobre t.. 7ª carr.; *5 m., laç., 3 p. j. em t., laç.*, rep. de *a* e termine a carr. com laç., 1 m.. 8ª carr.; em t.. 9ª carr.; voltar na 1ª carr.. **Execução do sapato: Sola:** Na ag. monte 26 p. e trab. do seguinte modo; 1ª carr.; 1 t., laç., 11 t., laç., 2 t., laç., 11 t., laç., 1 t.. 2ª carr. e todas as carr. pares; em t.. 3ª carr.; 2 t., laç., 11 t., laç., 4 t., laç., 11 t., laç., 2 t.. 5ª carr.; 3 t., laç., 11 t., laç., 6 t., laç., 11 t., laç., 3 t.. 7ª carr.; 4 t., laç., 11 t., laç., 8 t., laç., 11 t., laç., 4 t.. 9ª carr.; 5 t., laç., 11 t., laç., 10 t., laç., 11 t., laç., 5 t.. 10ª carr.; 22 t., 1 m. e 1 t. no mesmo p. de base, 23 t. (total 47 p. na ag.). 11ª, 12ª, 13ª, 14ª, 15ª, 16ª carr.; em t.. **Peito do pé do sapato:** 1ª carr.; 22 m., 3 p. j. em t., 22 m.. 2ª carr. e todas as pares; em t.. 3ª carr.; 21 m., 3 p. j. em t., 21 m.. 5ª carr.; 20 m., 3 p. j. em t., 20 m.. 7ª carr.; 19 m., 3 p. j. em t., 19 m.. 9ª carr.; 18 m., 3 p. j. em t., 18 m.. 11ª carr.; trab. a carr. do passa-fitas. **Cano do sapato:** trab. 10 carr. no p. m. e 8 carr. em t. (4 cordões de t.), arremate todos os p. de uma só vez. Trab. o outro pé igual. **Montagem e acabamento:** Feche a sola e as laterais do cano do sapato com pequenos p., passe a fita pela carr. do passa-fitas e faça o laço sobre o peito do pé do sapato. Vire os cordões de t. para o lado direito ao redor do cano, acompanhando o modelo. **Execução da touca: Aba lateral da touca:** Na ag. monte 6 p. e trab. em cordões de t. aumentando nos 2 lados a cada 2 carr. 5 vezes 1 p.. A 6 cm desde o início, deixe os p. a espera em uma ag. auxiliar e trab. a 2ª aba igual. Monte na ag. 11 p., trab. em t. juntamente com os 16 p. da 1ª aba. Monte na ag. 27 p. para a parte central da touca, trab. em t. os 16 p. da 2ª aba e monte 11 p. no final dos p. (total 81 p. na ag.). Trab. 8 carr. em t. sobre os 81 p. da ag. (4 cordões de t.). Continue o trabalho por 10 cm no p. fantasia e trab. a próxima carr. em t. arrematando 15 p. distribuídos uniformemente no decorrer da próxima carr. (total 66 p. na ag.). Trab. mais 2 carr. em t. e arremate novamente mais 15 p. (total 51 p. na ag.). Trab. mais uma carr. em t. e passe 1 fio duplo sobre os p. da ag. e amarre bem firme para franzir o topo da touca. **Acabamento da touca:** Una as laterais da touca e pregue as fitas nas pontas das abas. **Execução do casaco: Saia do casaco:** Na ag. monte 123 p. e trab. 4 carr. em t. (2 cordões de t.), trab. da 1ª a 4ª carr. do p. fantasia trabalhando os 5 p. das laterais em cordões de t. para o transpasse. Trab. a 9ª, 11ª e 13ª carr. em t.. Trab. a 12ª carr. em m.. Continue o trabalho no p. fantasia continuando em cordões de t.

RECEITAS BRASIL

os p. do transpasse. A 11 cm desde o início, faça a 3 p. da borda, na lateral direita a 1ª casa para o botão. Rep. mais 4 casas com espaços de 5 cm uma da outra. A 18 cm desde o início, continue o trabalho para a formação da frente direita somente sobre os 31 primeiros p. da ag. e deixe os p. restantes a espera em uma ag. auxiliar. Arremate na lateral interna a cada 2 carr. para a formação da cava 3 vezes 1 p. e deixe os p. a espera em uma ag. auxiliar. **Costas:** Continue o trabalho sobre os 61 p. centrais, arrematando nas laterais para a formação da cava 3 vezes 1 p. e deixe os p. a espera. Trab. para a formação da frente esquerda igual a frente direita e deixe todos os p. a espera na ag. auxiliar. **Mangas:** Na ag. monte 33 p. e trab. igual a saia do casaco, aumentando nos 2 lados a cada 10 carr. 6 vezes 1 p.. A 16 cm desde o início, arremate nas laterais para a formação das cavas, igual ás costas do casaco. **Pala do casaco:** Coloque todos os p. em uma só ag., colocando os p. das mangas nos espaços das cavas, frentes e costas. Trab. sobre todos os p.. 1ª, 3ª e 4ª carr. em t.. Trab. a 2ª carr. em m.. Trab. da 1ª a 5ª carr. do p. fantasia. Rep. novamente as 5 primeiras carr. da pala do casaco arrematando 30 p. distribuídos uniformemente no decorrer da 5ª carr.. Continue o trabalho no p. m. e arremate a cada 4 carr. 2 vezes 30 p.. A 10 cm desde o início da pala, continue o trabalho no p. de barra 1/1, arrematando 28 p. no decorrer da 1ª carr. e continuando os 5 p. das laterais em cordões de t.. A 16 cm desde o início da pala, arremate todos os p. de uma só vez. **Montagem e acabamento do casaco:** Feche as mangas e una as laterais das cavas. Vire metade do p. de barra 1/1 ao redor do decote para o lado interno do casaco e prenda com pequenos pontos. Passe a fita ao redor do decote e pregue os botões acompanhando o modelo. **Execução do xale:** Na ag. monte 133 p. e trab. 12 carr. em t. para a formação da barra e continue o trabalho do seguinte modo; trab. os 6 p. das laterais em cordões de t. durante todo o trabalho e trab. os 121 p. centrais no p. fantasia da 1ª a 8ª carr.. 9ª, 10ª, 11ª e 12ª carr.; trab. 5 p. em t., 17 p. fantasia, 89 p. em t., 17 p. fantasia, 5 p. em t.. 13ª carr.; 5 p. em t., 17 p. fantasia, 2 t., 85 p. m., 2 t., 17 p. fantasia, 5 p. em t.. 14ª carr.; 5 t., 17 p. fantasia, 89 t., 17 p. fantasia, 5 t.. Continue o trabalho deste modo até completar 14 cm desde o início. Próxima carr. (lado direito do trabalho); 5 t., 17 p. fantasia, 2 t., 16 p. m., 53 t., 16 m., 2 t., 17 p. fantasia, 5 t.. Trab. as carr. pares (lado avesso) acompanhando os p. da ag., trabalhando os 57 p. centrais em t.. Continue o trabalho acompanhando os p. da ag. e seguindo a indicação no esquema até completar 56 cm desde o início. Rep. os 14 cm finais do xale igual aos 14 cm do início do trabalho em ordem decrescente e arremate todos os p. de uma só vez. **Acabamento do xale:** Pregue a renda ao redor de todo o xale franzindo-a levemente, acompanhando o modelo.

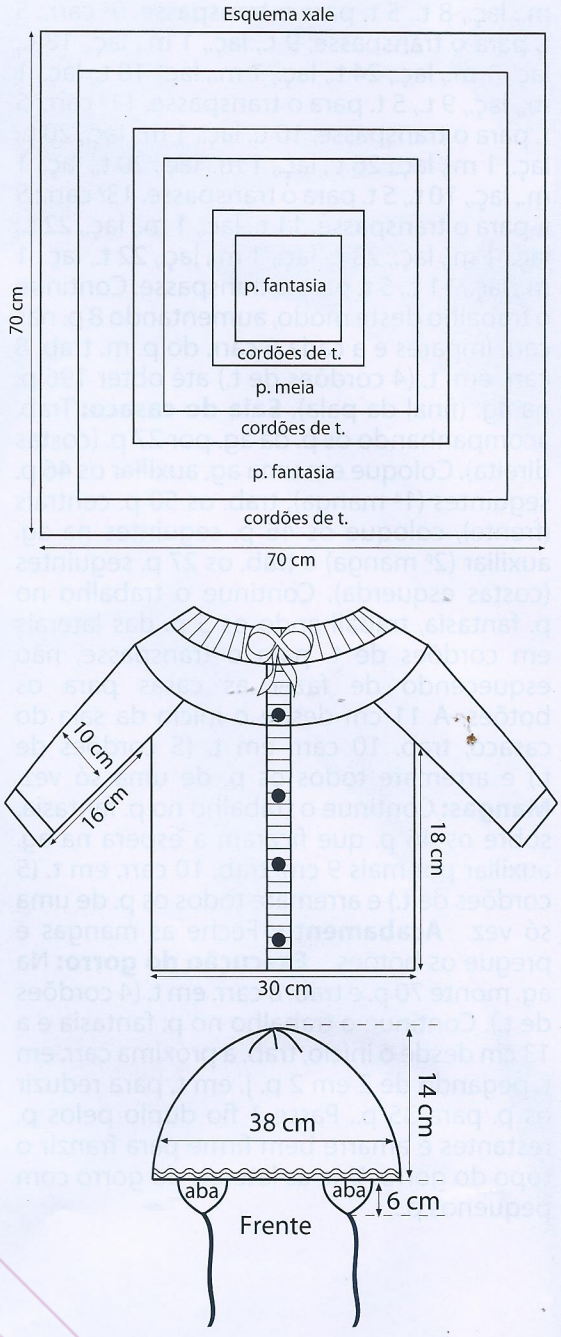

28/29 – CASAQUINHO COM PALA QUADRADA E GORRO VERDE (CISNE SUPER BEBÊ) (BRA 313/13)

Criação: Maria de Lourdes Mareth para Coats Corrente – **Execução:** Eunice Ribas de Souza

Tamanho: 01/03 meses – **Material:** 1 nov. Cisne Super Bebê (nov. de 100 g) cor verde limão (07003); ag. para tricô Corrente Milward nº 3; ag. para costura Tapestry Corrente Milward nº 22; 5 botões. **Tensão do ponto:** 10 X 10 cm = 25 p. X 40 carr. (medidos sobre o p. m.). **Abreviaturas e pontos empregados:** p. – ponto(s), ag. – agulha(s), m. – meia, t. – tricô, carr. – carreira(s), rep. – repita, trab. – trabalhe, nov. – novelo(s), j. – junto, laç. – laçada, cordões de t. – direito e avesso em t., p. m. – direito em m. e avesso em t., casa para botão – 2 p. j. em m., laç., passa-fitas – *2 p. j. em m., laç., 1 m.*, rep. de *a* até o final da carr.. P. fantasia (nº ímpar de p.): 1ª carr.; 1 t. de borda, *1 t., laç., 2 p. j. em t.*, rep. de *a* e termine a carr. com 2 p. j. em t. e 1 t. de borda. Repetir sempre esta carr.. **Execução do casaquinho: Pala:** Na ag. monte 60 p. e trab. 4 carr. em t. (2 cordões de t.). Trab. a carr. do passa-fitas e mais 4 carr. em t.. Trab. na lateral direita, a 3 p. da borda, a 1ª casa para o botão. Rep. mais 4 casas com espaços de 4 cm uma da outra. Continue o trabalho do seguinte modo; 1ª carr.; 5 p. em t. para o transpasse, 5 m. (costas)., laç., 1 m., laç., 10 m. (manga), laç., 1 m., laç., 16 m. (frente), laç., 1 m., laç., 10 m. (manga), laç., 1 m., laç., 5 m. (costas), 5 t. para o transpasse. 2ª carr. e todas as pares; em t.. 3ª carr.; 5 t. para o transpasse, 6 m., laç., 1 m., laç., 12 m., laç., 1 m., laç., 18 m., laç., 1 m., laç., 12 m., laç., 1 m., laç., 6 m., 5 t. para o transpasse. 5ª carr.; 5 t. para o transpasse, 7 m., laç., 1 m., laç., 14 m., laç., 1 m., laç., 20 m., laç., 1 m., laç., 14 m., laç., 1 m., laç., 7 m., 5 t. para o transpasse. 7ª carr.; 5 t. para o transpasse, 8 t., laç., 1 m., laç., 16 t., laç., 1 m., laç., 22 t., laç., 1 m., laç., 16 t., laç., 1

m., laç., 8 t., 5 t. para o transpasse. 9ª carr.; 5 t. para o transpasse, 9 t., laç., 1 m., laç., 18 t., laç., 1 m., laç., 24 t., laç., 1 m., laç., 18 t., laç., 1 m., laç., 9 t., 5 t. para o transpasse. 11ª carr.; 5 t. para o transpasse, 10 t., laç., 1 m., laç., 20 t., laç., 1 m., laç., 26 t., laç., 1 m., laç., 20 t., laç., 1 m., laç., 10 t., 5 t. para o transpasse. 13ª carr.; 5 t. para o transpasse, 11 t., laç., 1 m., laç., 22 t., laç., 1 m., laç., 28 t., laç., 1 m., laç., 22 t., laç., 1 m., laç., 11 t., 5 t. para o transpasse. Continue o trabalho deste modo, aumentando 8 p. nas carr. ímpares e a cada 6 carr. do p. m. trab. 8 carr. em t. (4 cordões de t.) até obter 196 p. na ag. (final da pala). **Saia do casaco:** Trab. acompanhando os p. da ag. por 27 p. (costas direita). Coloque em uma ag. auxiliar os 46 p. seguintes (1ª manga), trab. os 50 p. centrais (frente), coloque os 46 p. seguintes na ag. auxiliar (2ª manga) e trab. os 27 p. seguintes (costas esquerda). Continue o trabalho no p. fantasia, trabalhando os 5 p. das laterais em cordões de t. para o transpasse, não esquecendo de fazer as casas para os botões. A 11 cm desde o início da saia do casaco, trab. 10 carr. em t. (5 cordões de t.) e arremate todos os p. de uma só vez. **Mangas:** Continue o trabalho no p. fantasia, sobre os 46 p. que ficaram a espera na ag. auxiliar por mais 9 cm, trab. 10 carr. em t. (5 cordões de t.) e arremate todos os p. de uma só vez. **Acabamento:** Feche as mangas e pregue os botões. **Execução do gorro:** Na ag. monte 70 p. e trab. 8 carr. em t. (4 cordões de t.). Continue o trabalho no p. fantasia e a 13 cm desde o início, trab. a próxima carr. em t. pegando de 2 em 2 p. j. em t. para reduzir os p. para 35 p.. Passe 1 fio duplo pelos p. restantes e amarre bem firme para franzir o topo do gorro. Una as laterais do gorro com pequenos p..

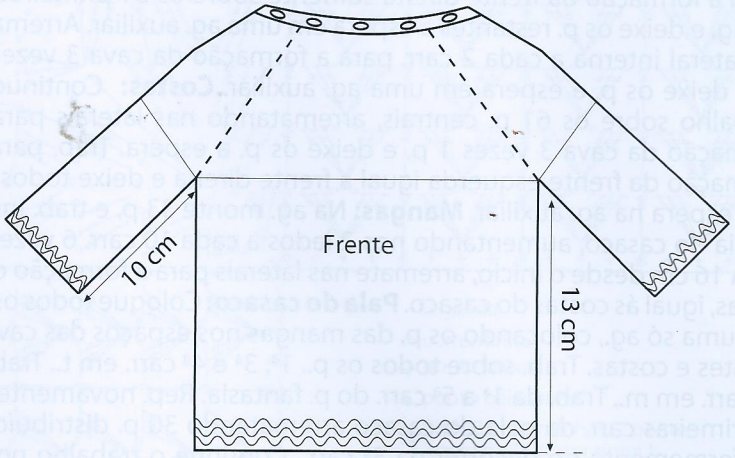

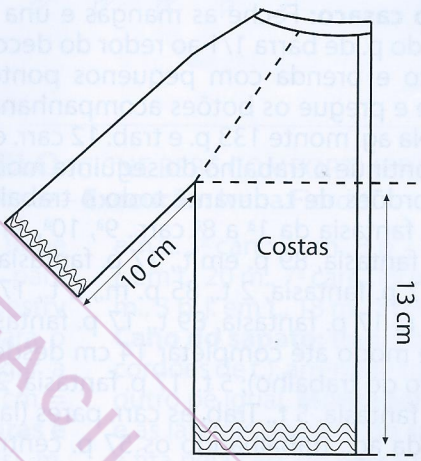

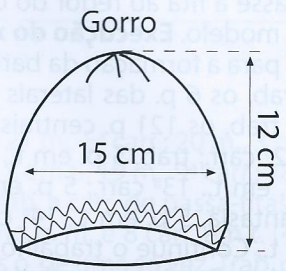

Casaquinho rosa e branco para deixar as menininhas ainda mais fofas.

Trabalho 13
Criação: Maria de Lourdes Mareth p/ a Coats Corrente
Execução: Maria Regina Gouvea

Trabalho 14
Criação: Maria de Lourdes Mareth
p/ a Coats Corrente
Execução: Bernadete Pawlowvystch

RECEITAS DE TRICÔ BLOGSPOT

Trabalhos 15/16
Criação: Maria de Lourdes Mareth
p/ a Coats Corrente
Execução: Mercia Maria Dias

TRICOFACIL.BLOGSPOT.COM

RECEITATRICOFACIL.BLOGSPOT.COM

Trabalhos 17/18
Criação: Maria de Lourdes Mareth p/ a Coats Corrente
Execução: Eunice Ribas de Souza

Uma versão de gorro e blusa com carinha de pinguim.
Trabalhos 19/20
Criação: Maria de Lourdes Mareth
p/ a Coats Corrente
Execução: Ana Maria Araki

RECEITAS FOTAGIL BLOGSPOT.COM

RECEITATRICOFACIL.BLOGSPOT.COM

Trabalhos 21/22
Criação: Maria de Lourdes Mareth
p/ a Coats Corrente
Execução: Eunice Ribas de Souza

Xale quentinho e verde feito em tricô como as outras peças, porém com barrado em crochê.

Trabalho 23
Criação: Maria de Lourdes Mareth
p/ a Coats Corrente
Execução: Aparecida Gomes Negri

RECEITA TRICOT BRASIL BLOGSPOT.COM

Trabalhos 24/25/26/27
Criação: Maria de Lourdes Mareth
p/ a Coats Corrente
Execução: Ivana Fiorotti

RECEITAS FÁCIL BLOGSPOT.COM

RECEITATRICOFACIL.BLOGSPOT.COM

Trabalhos 28/29
Criação: Maria de Lourdes Mareth
p/ a Coats Corrente
Execução: Eunice Ribas de Souza

RECEITAS TRICOTAGEM BLOGSPOT.COM

Quem quer florear seus trabalhos tem que usar.

(19) 3893.1339 | 3893.2310 | 3893.3231
Fax (19) 3893.3441 elastsaojose@hotmail.com
www.elasticosaojose.com.br

São José
ELÁSTICOS E PASSAMANARIAS

cisne

É tendência! Gorros

Eles vão fazer sua cabeça neste inverno.

As receitas estão disponíveis em nosso site.

COATS

Coats Corrente
www.coatscrafts.com.br